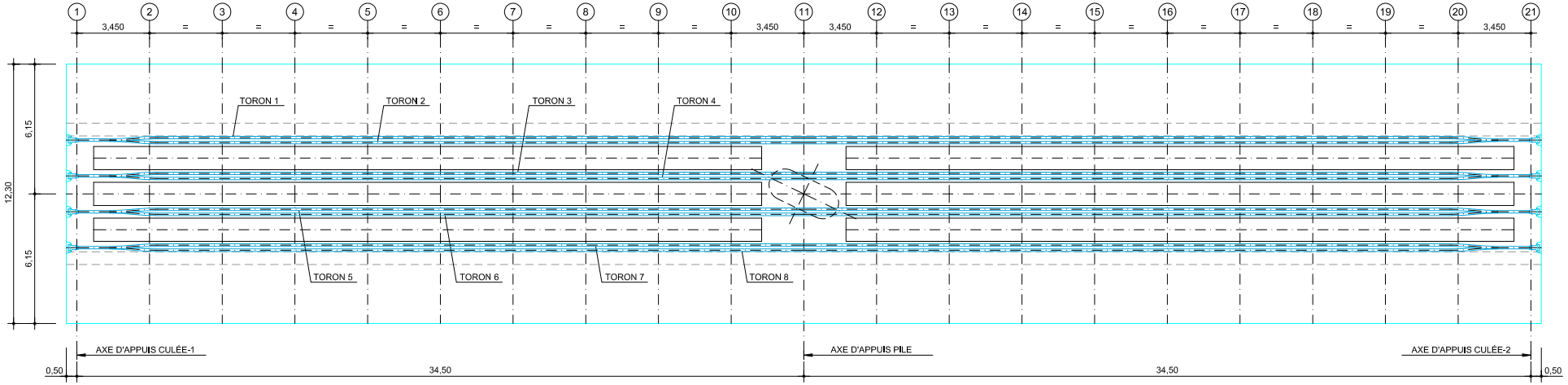

PLAN
ECHELLE 1:100

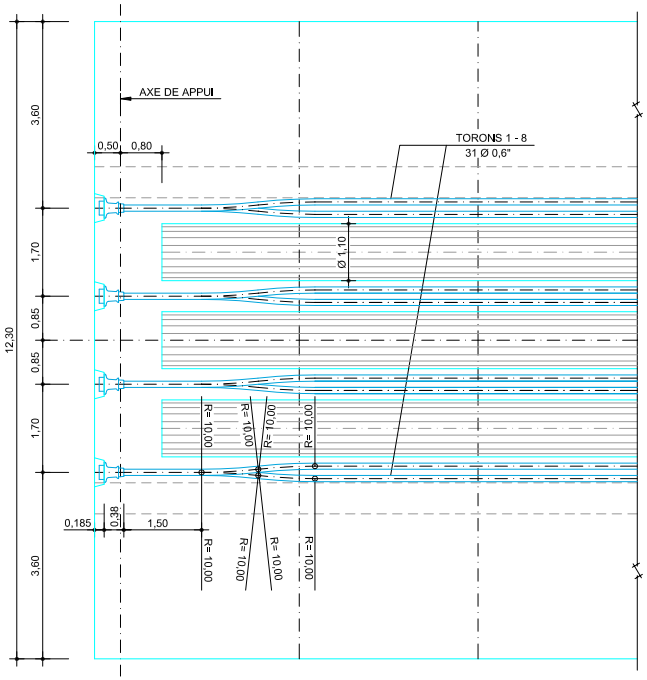

DETAIL
ECHELLE 1:50

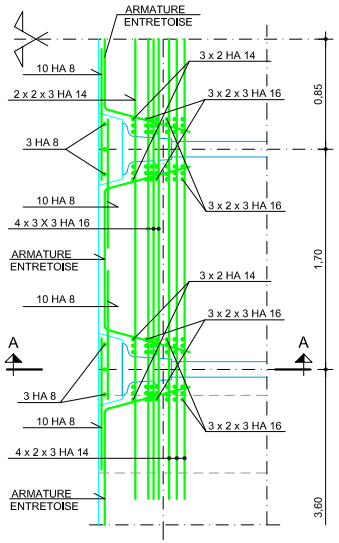

DETAIL ARMATURE
ECHELLE 1:20

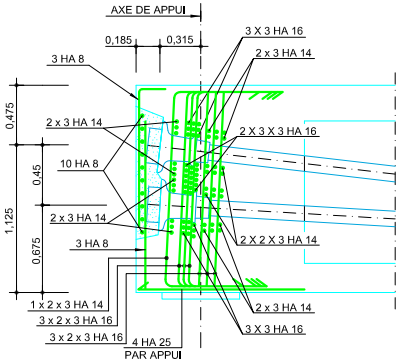

COUPE A - A
ECHELLE 1:20

NOTA:

1.- BÉTON TABLIER: BPS NF EN 206-1 XS (F) C 35/40 D 22,4 S3 Cl 0,0
BÉTON CULÉES, PILES, SEMELLES SUR PIEUX ET PIEUX:
BPS NF EN 206-1 XS (F) C 30/37 D 22,4 S4 Cl 0,40

2.- ACIER FeE 500

3.-ENROBAGE 5cm.

4.- FISSURATION TRÉS PRÉJUDICIABLE

Délégant
MARSEILLE PROVENCE METROPOLE
Les Docs Atrium 10.7
10, Place Jollette
13002 MARSEILLE

Assistant Technique
CABINET MERLIN
Bureau de Marseille
171, bis chemin de la Madrague
Bâtiment Acropolis
13002 MARSEILLE

Maître d'ouvrage délégataire
EVERE
Bureau de Marseille
1300, avenue Albert Einstein
34935 MONTPELLIER CEDEX 09
France

Assistant Maître d'ouvrage
URBASER ENVIRONNEMENT
Bureau de Marseille
171, bis chemin de la Madrague
Bâtiment Acropolis
13002 MARSEILLE

Architecte Mandataire
S'pace Architectes Associés
111, Rue Molière
94200 IVRY Sur SEINE
Tél. : 01.45.15.81.21
Fax : 01.45.15.61.11
spacemarseille@blueholding.com

Architecte Associé
Atelier d'Architecture Bruno Miranda
Atelier Architecture Bruno Miranda
11, Avenue de la Capelette
13010 MARSEILLE
Tél. : 04.91.78.84.96
Fax : 04.91.25.67.94
Atelier-mlranda@wanadoo.fr

Maître d'oeuvre Exécution
INGEVALOR
26, Chemin de la Forestière
69130 ECULLY
Tél. : 04.72.18.95.50
Fax : 04.72.18.94.43
ingevalor.ecully@ingevalor.com

Contrôle Technique et Coordination SPS
APAVE
8, Rue JJ Vermazz
ZAC Saumaty-Léon
BP 193
13322 MARSEILLE CEDEX 16
Tél. : 04.96.15.23.59
Fax : 04.96.15.23.96

INTECSA-INARSA, S.A.
Santa Leonor, 32
28037 MADRID - ESPAÑA
Tel.: 0034.91.567.38.00
Fax: 0034.915.67.38.01

CENTRE DE TRAITEMENT MULTIFILIÈRES DE DECHETS MENAGERS AVEC VALORISATION ENERGETIQUE
PORT AUTONOME DE MARSEILLE / FOS-SUR-MER

PONT DE FRANCHISSEMENT DE LA VOIE FERREE

PANNEAU. PRÉCONTRAINTE

±0,00 = 2,20NGF

Nom du fichier

Format	Echelle
A1	1/100

	Etabli par	Vérifié par	Approuvé par	Date	Objet de la révision
A				12/01/09	Première diffusion

Réf. Client: I N T (Emetteur) P O N (Domaine de définition ou code-ouvrage) P G (Nature du document) 0 (Etat) 2 1 7 (Numéro chrono) A (Rév.)

Statut: AVS