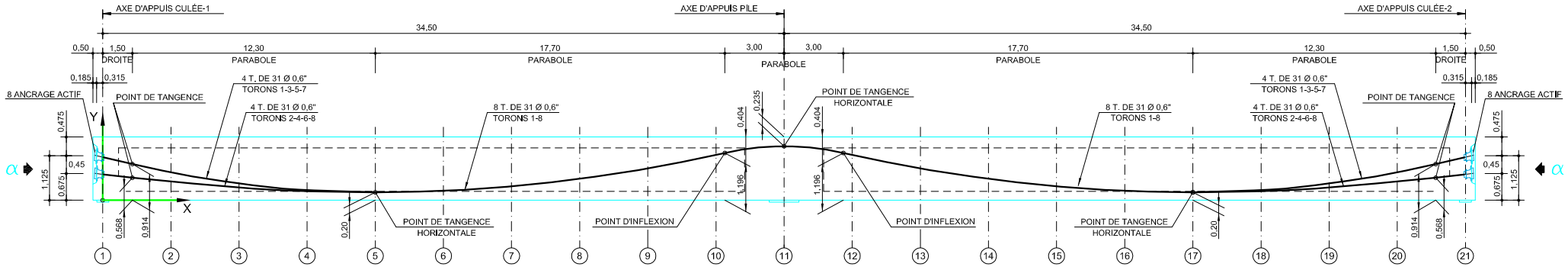

COUPE	1	2	3	4	5	6	7	8	9	10	11	12	13	14	15	16	17	18	19	20	21
T. 1 - 8 (X)	0,000	3,450	6,900	10,350	13,800	17,250	20,700	24,150	27,600	31,050	34,50	37,950	41,400	44,850	48,300	51,750	55,200	58.650	62,100	65,550	69,000
T. 1-3-5-7 (Y)	1,088	0,706	0,425	0,256	0,200	0,238	0,351	0,541	0,805	1,146	1,365	1,146	0,805	0,541	0,351	0,238	0,200	0,256	0,425	0,706	1,088
T. 2-4-6-8 (Y)	0,656	0,476	0,323	0,229														0,229	0,323	0,476	0,656

PRECONTRAINTE

ECHELLE H=1:100 , V=1:50

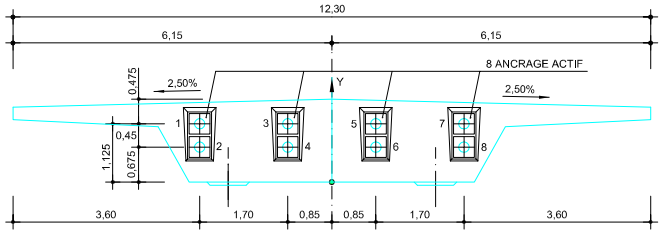

VUE PAR " α "

ECHELLE 1:50

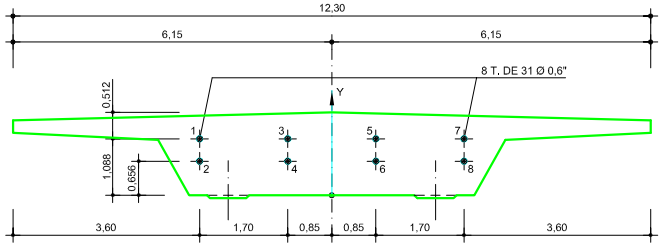

COUPE X= 0,00 y X= 69,00 (1) (21)

ECHELLE 1:50

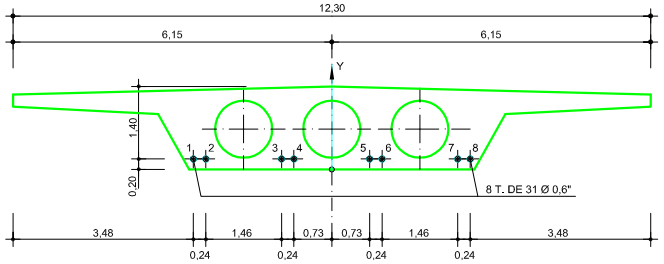

COUPE X= 13,80 y X= 55,20 (5) (17)

ECHELLE 1:50

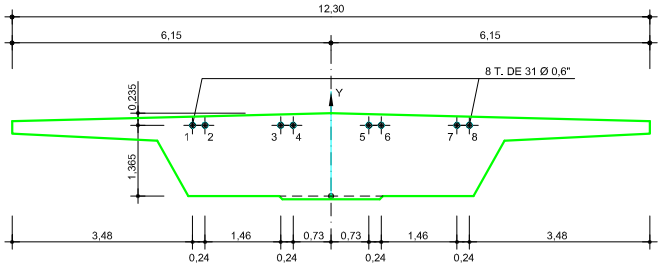

COUPE X= 34,50 (11)

ECHELLE 1:50

NOTA :

1. CHAQUE CABLE DE P RECONTRAINTE EST FOR ME PAR 31 TORONS DE 0,6 INCH DE DIAMETRE ET UNE A IRE DE 150,00 mm² PAR CORDON SELON L´E URONORME 138-79. LA CHARGE DE RUP TURE PAR CORDON SERA DE 279,00 KN.

2. LA RAIDEUR DES CA BLES S´EFFECTUERA A PARTIR DES DEU X EXTREMES INDIQUES COMME LES A NCRAGES ACTIFS, CONS ERVANT AINSI LA PLUS GRANDE SYMETRIE POSS IBLE.
LA FORCE D E RAIDEUR DE CHAQUE CABLE SERA DE 6487 KN. EQUIVALENTE A 75 % DE LA CHARGE DE RUPTURE QUI SERA DE 8649 KN.

3. LE DIAMETRE INTER IEUR DE CHAQUE FOU RREAU SERA DE 120 mm.

4. L´ACIER UTILISE S ERA Y - 1860 - S7 SUPER STABILISE SOUS UN ETAT DE RELA XATION, GARANTI A 1000 HEURE S MOINS 2 %.

5. LES ALLONGEMENTS DE LA RAIDEUR SERONT : 492 mm

Délégant
MARSEILLE PROVENCE METROPOLE
Les Docs Atrium 10.7
10, Place Joliette
13002 MARSEILLE

Assistant Technique
CABINET MERLIN
Bureau de Marseille
171, bls chemin de la Madrague
Bâtiment Acropolis
13002 MARSEILLE

Maître d'ouvrage délégataire
EVERE
Bureau de Marseille
1300, avenue Albert Einstein
34935 MONTPELLIER CEDEX 09
France

Assistant Maître d'ouvrage
URBASER ENVIRONNEMENT
Bureau de Marseille
171, bls chemin de la Madrague
Bâtiment Acropolis
13002 MARSEILLE

Architecte Mandataire
S'pace Architectes Associés
111, Rue Molière
94200 IVRY Sur SEINE
Tél. : 01.45.15.81.21
Fax : 01.45.15.61.11
spacemarseille@blueholding.com

Architecte Associé
Atelier Architecture Bruno Miranda
11, Avenue de la Capelette
13010 MARSEILLE
Tél. : 04.91.78.84.96
Fax : 04.91.25.67.94
Atelier-miranda@wanadoo.fr

Maître d'oeuvre Exécution
INGEVALOR
26, Chemin de la Forestière
69130 ECULLY
Tél. : 04.72.18.95.50
Fax : 04.72.18.94.43
ingevalor.ecully@ingevalor.com

Contrôle Technique et Coordination SPS
APAVE
8, Rue JJ Vermazz
ZAC Saumaty-Léon
BP 193
13322 MARSEILLE CEDEX 16
Tél. : 04.96.15.23.59
Fax : 04.96.15.23.96

INTECSA-INARSA, S.A.
Santa Leonor, 32
28037 MADRID - ESPAÑA
Tel.: 0034.91.567.38.00
Fax: 0034.915.67.38.01

CENTRE DE TRAITEMENT MULTIFILIERES DE DECHETS MENAGERS AVEC VALORISATION ENERGETIQUE
PORT AUTONOME DE MARSEILLE / FOS-SUR-MER

PONT DE FRANCHISSEMENT DE LA VOIE FERREE

PRECONTRAINTE

±0.00 = 2.20NGF

Nom du fichier

Format A1 | Echelle 1/ -

	Établi par	Vérifié par	Approuvé par	Date	Objet de la révision
A				12/01/09	Première diffusion

Réf. Client: I N T | P O N | P G | 0 | 2 1 6 | A

Statut: AVS