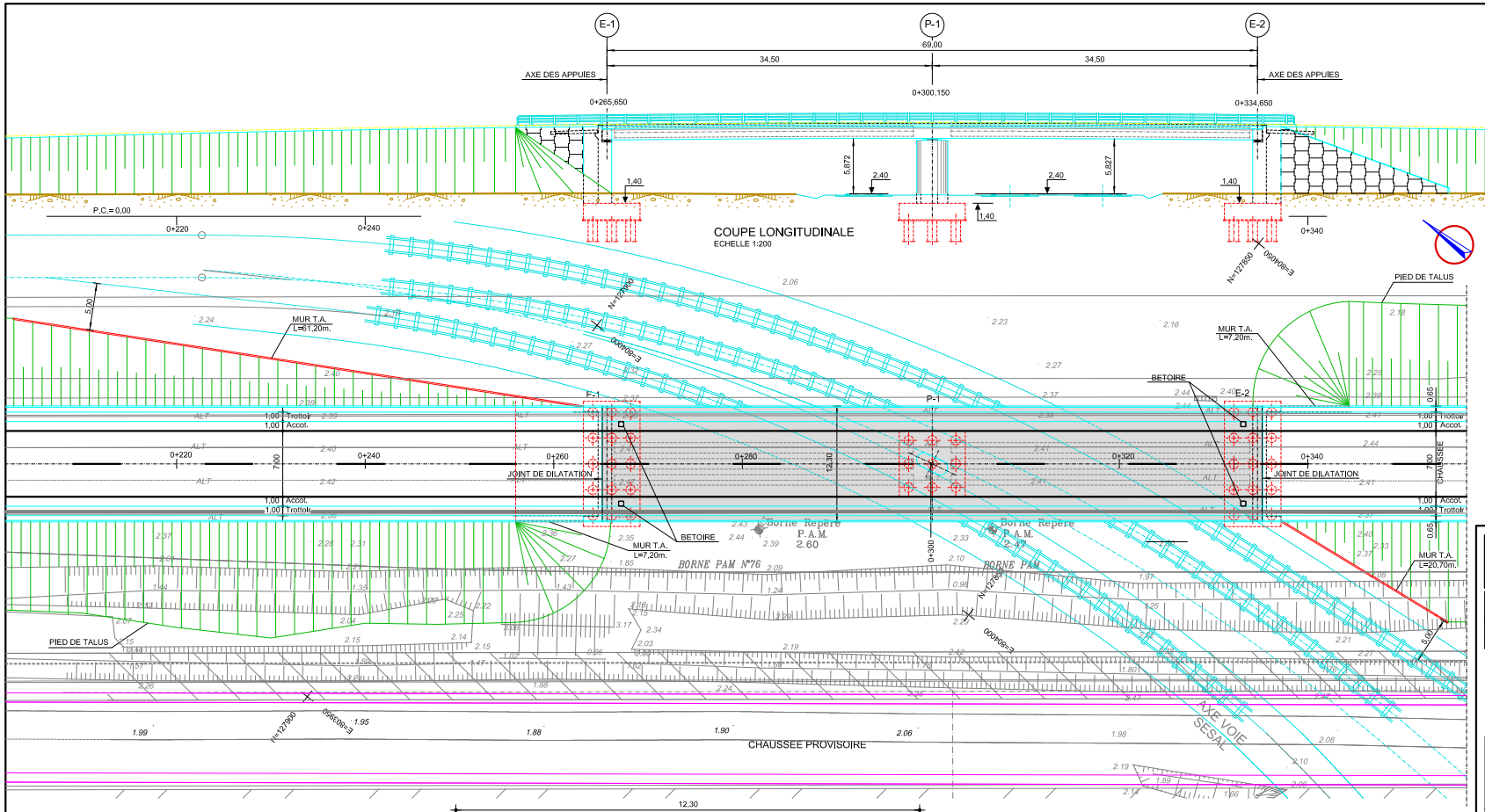

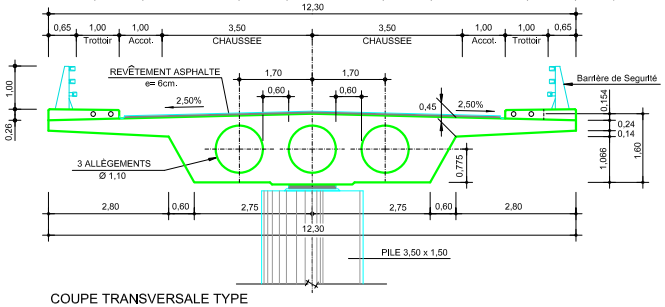

Délégant	MARSEILLE PROVENCE METROPOLE Les Docs Atrium 10,7 10, Place Jollette 13002 MARSEILLE
Assistant Technique	CABINET MERLIN Bureau de Marseille 171, bis chemin de la Madrague Bâtiment Acropolis 13002 MARSEILLE
Maître d'ouvrage délégataire	EVERE Bureau de Marseille 1300, avenue Albert Einstein 34935 MONTPELLIER CEDEX 09 France
Assistant Maître d'ouvrage	URBASER ENVIRONNEMENT Bureau de Marseille 171, bis chemin de la Madrague Bâtiment Acropolis 13002 MARSEILLE
Architecte Mandataire	S'pace Architectes Associés 111, Rue Molière 94200 IVRY Sur SEINE Tél. : 01.45.15.61.21 Fax : 01.45.15.61.11 spacemarseille@blueholding.com
Architecte Associé	Atelier Architecture Bruno Miranda 11, Avenue de la Capelette 13010 MARSEILLE Tél. : 04.91.78.84.96 Fax : 04.91.25.67.94 Atelier-miranda@wanadoo.fr
Maître d'oeuvre Exécution	INGEVALOR 26, Chemin de la Forestière 69130 ECULLY Tél. : 04.72.18.95.50 Fax : 04.72.18.94.43 Ingevalor.ecully@ingevalor.com
Contrôle Technique et Coordination SPS	APAVE 8, Rue JJ Vermotz ZAC Saumaty-Léon BP 193 13322 MARSEILLE CEDEX 16 Tél. : 04.96.15.23.59 Fax : 04.96.15.23.96
	INTECSA-INARSA, S.A. Santa Leonor, 32 28037 MADRID - ESPAÑA Tel.: 0034.91.567.38.00 Fax: 0034.915.67.38.01

CENTRE DE TRAITEMENT MULTIFILIERES DE DECHETS MENAGERS AVEC VALORISATION ENERGETIQUE
PORT AUTONOME DE MARSEILLE / FOS-SUR-MER

PONT DE FRANCHISSEMENT DE LA VOIE FERREE

PLAN GENERAL

±0.00 = 2.20NGF

Nom du fichier

Format A1 — Echelle 1/ 200

	Établi par	Vérifié par	Approuvé par	Date	Objet de la révision
A				12/01/09	Première diffusion

Réf. Client: I N T (Emetteur) P O N (Ouvrage/Lot) P G (Partie ouvrage) 0 (Exp) 2 6 7 (Numéro d'ordre) A (Rév.)

Statut: AVS