Délégant	Assistant Technique du Délégant
MARSEILLE PROVENCE METROPOLE Les Docks Atrium 10.7 10, Place de la Joliette 13002 MARSEILLE	CABINET MERLIN Bureaux de Marseille 171, bis chemin de la Madrague Bâtiment Acropolis 13002 MARSEILLE
Maître d'Ouvrage Délégataire	**Assistant Maître d'Ouvrage**
EVERE Zone Industrielle de Fos sur Mer Route quai Minéralier Lieu Dit Caban Sud 13270 Fos sur Mer	URBASER ENVIRONNEMENT Zone Industrielle de Fos sur Mer Route quai Minéralier Lieu Dit Caban Sud 13270 Fos sur Mer
Architecte Mandataire	**Architecte Associé**
S'pace Architectes Associés 111, Rue Molière 94200 IVRY Sur SEINE Tél. : 01.45.15.81.21 Fax : 01.45.15.61.11 spacemarseille@blueholding.com	Atelier Architecture Bruno Miranda 11, Avenue de la Capelette 13010 MARSEILLE Tél. : 04.91.78.84.96 Fax : 04.91.25.67.94 Atelier-miranda@wanadoo.fr
Assistant Technique au Maître d'Ouvrage	**Contrôle Technique et Coordination SPS**
INGEVALOR 26, Chemin de la Forestière 69130 ECULLY Tél. : 04.72.18.95.50 Fax : 04.72.18.94.43	APAVE 8, Rue JJ Vermazz ZAC Saumaty-Léon BP 193 13322 MARSEILLE CEDEX 16 Tél. : 04.96.15.23.59 Fax : 04.96.15.23.96
Entreprise	**Sous-traitant**
TERRE ARMEE 1 bis, rue du Petit Clamart – Bât. D 78140 VELIZY Tél. : 01.46.01.84.40 Fax : 01.46.01.86.87 Réf. 7915/10	

CENTRE DE TRAITEMENT MULTIFILIÈRES DE DÉCHETS MÉNAGERS AVEC VALORISATION ÉNERGÉTIQUE PORT AUTONOME DE MARSEILLE / FOS-SUR-MER

Murs de soutènement en Terre Armée
CAHIER DES PANNEAUX STANDARD

Nom du fichier
7915-EX-MUR-P01_0.pdf

Ind.	Etabli par	Vérifié par	Approuvé par	Date	Objet de la révision
A	A. PEREIRA	J. PLANCQ		19.03.2009	Première diffusion

Réf. client :

Emetteur	Ouvrage du domaine d'application	Nature du document	Etat	Numéro chrono	Rév.
T E R	P O N	D G	0	0 0 1	A

Statut
INF

VUE DE DESSUS (Suivant A.A.)

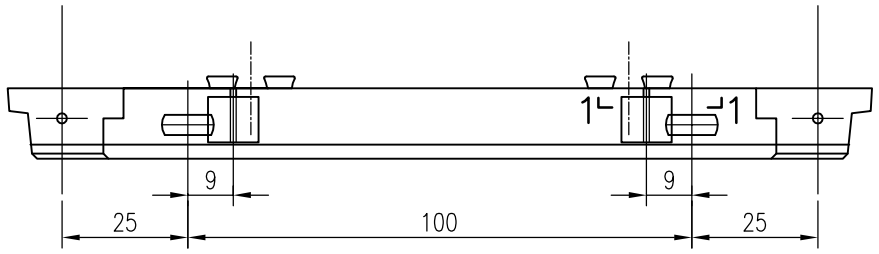

ELEVATION E.E.

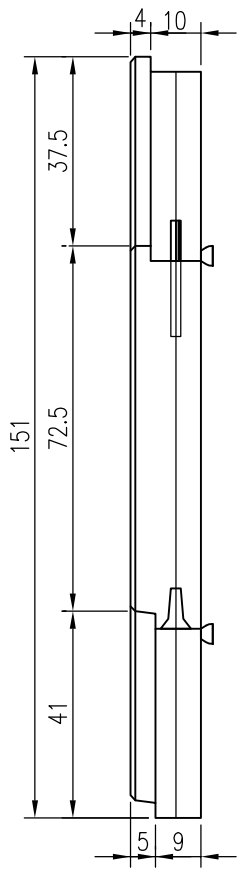

ELEVATION FACE EXTERIEURE

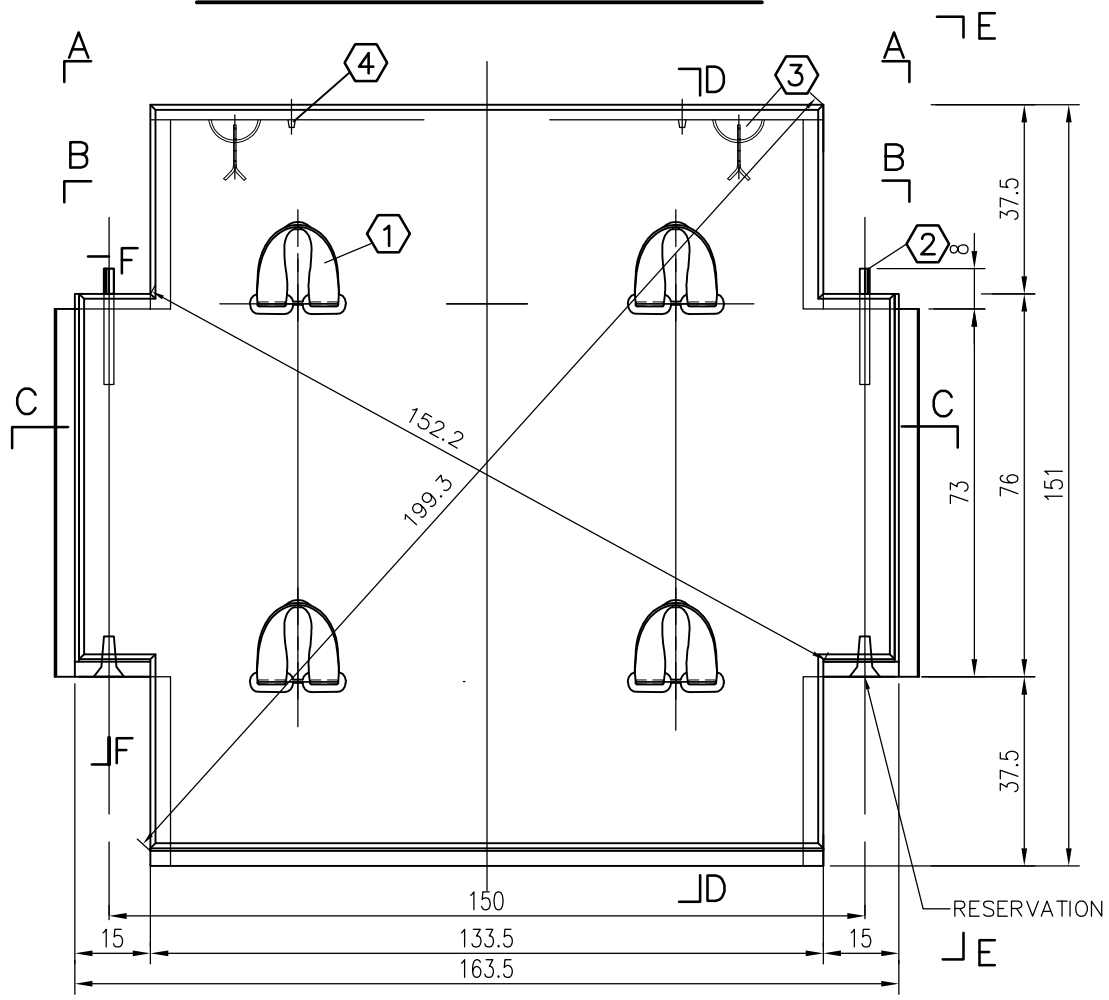

DETAIL 1.1. (Plaque d'appui)

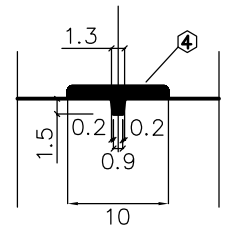

COUPE D.D.

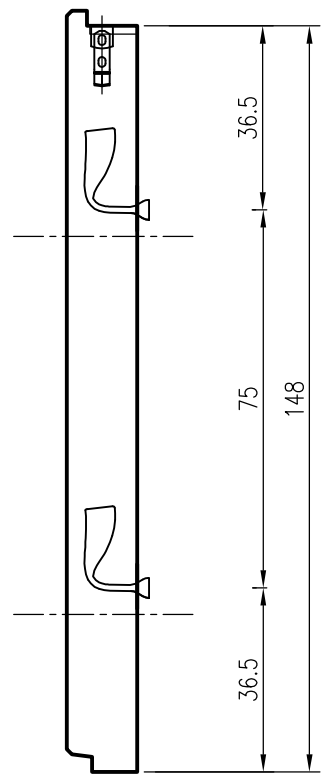

DETAIL D.D.

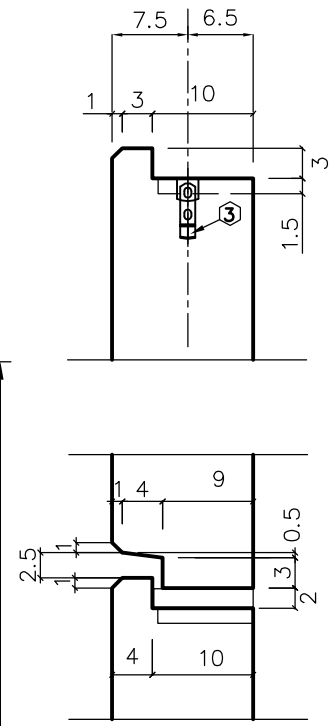

DETAIL F.F.

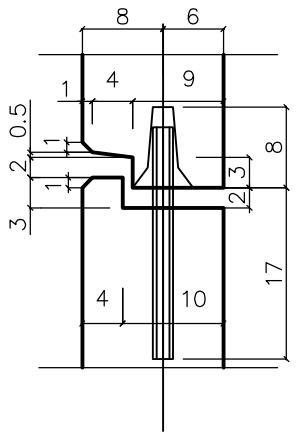

COUPE F.F.

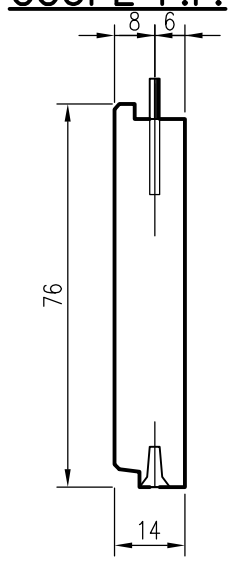

COUPE B–B

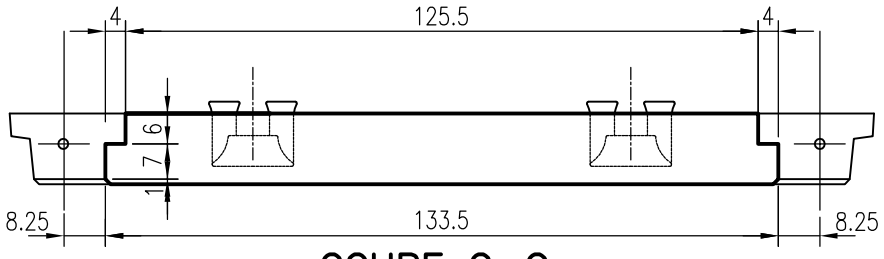

COUPE C–C

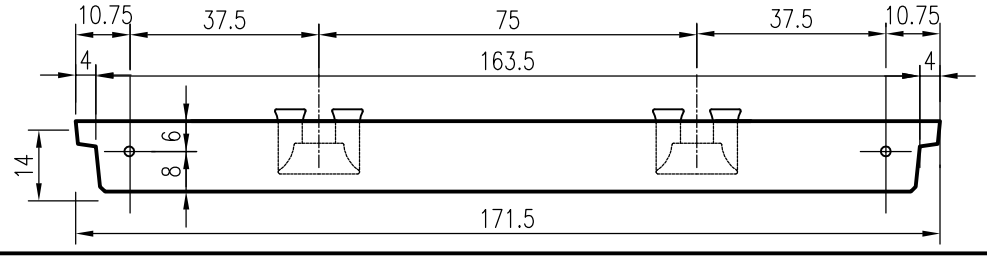

DETAIL C.C.

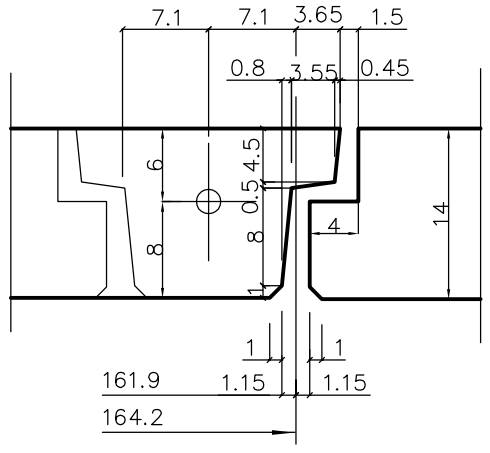

SPECIFICATIONS CONCERNANT LES MATERIAUX

BETON

Type C35/45

Dosage minimal : 350 kg / m ³ de ciment Classe CEM I 52.5

Plus grosse dimension des granulats utilisés Cg : 25 mm.

L'emploi d'adjuvants est soumis à l'accord de la société Terre Armée

ELEMENTS A INCORPORER AU BETONNAGE
(outre les ferraillages décrits par les plans de détail)
(Pour les details voir AR.F 110/00)

1. 4 à 9 Boîtes GeoMega (fournies par la Société TERRE ARMEE)
2. 2 Goujons Long. 23 cm
3. 2 Ancres de levage 1.4 tonnes, type HALFEN : TPA–FS–1,4–11–WB pour épaisseur moyenne de 19 cm maximum (y compris l'éventuelle surépaisseur architectonique)
4. Logement pour plaque d'appui (fournies par la Société TERRE ARMEE)

N.B.: toutes les cotes sont en cm.

Terre Armée — Edition 2008

ECAILLE PREFABRIQUEE DE 14 CM
Type d'attaches GeoMega
PLAN REFERENCE
(coffrage – spécifications)

PLANTYPE	
OC.F	
102/00	
IND. 0	

Dess.: AP	Verif.:	Echelle: 1/15 (A3)	Date: 31/01/08

Toute reproduction, toute communication même partielle de cette étude qui est spécifique à la Terre Armée (ingénierie, plans, calculs) à des tiers, ou toute utilisation des informations qu'elle contient, sans concession de licence d'exploitation des brevets, sont interdites et constituent des contrefaçons.
"Terre armée" est une marque déposée.

Elévation face extérieure

Nappe d'acier supérieure

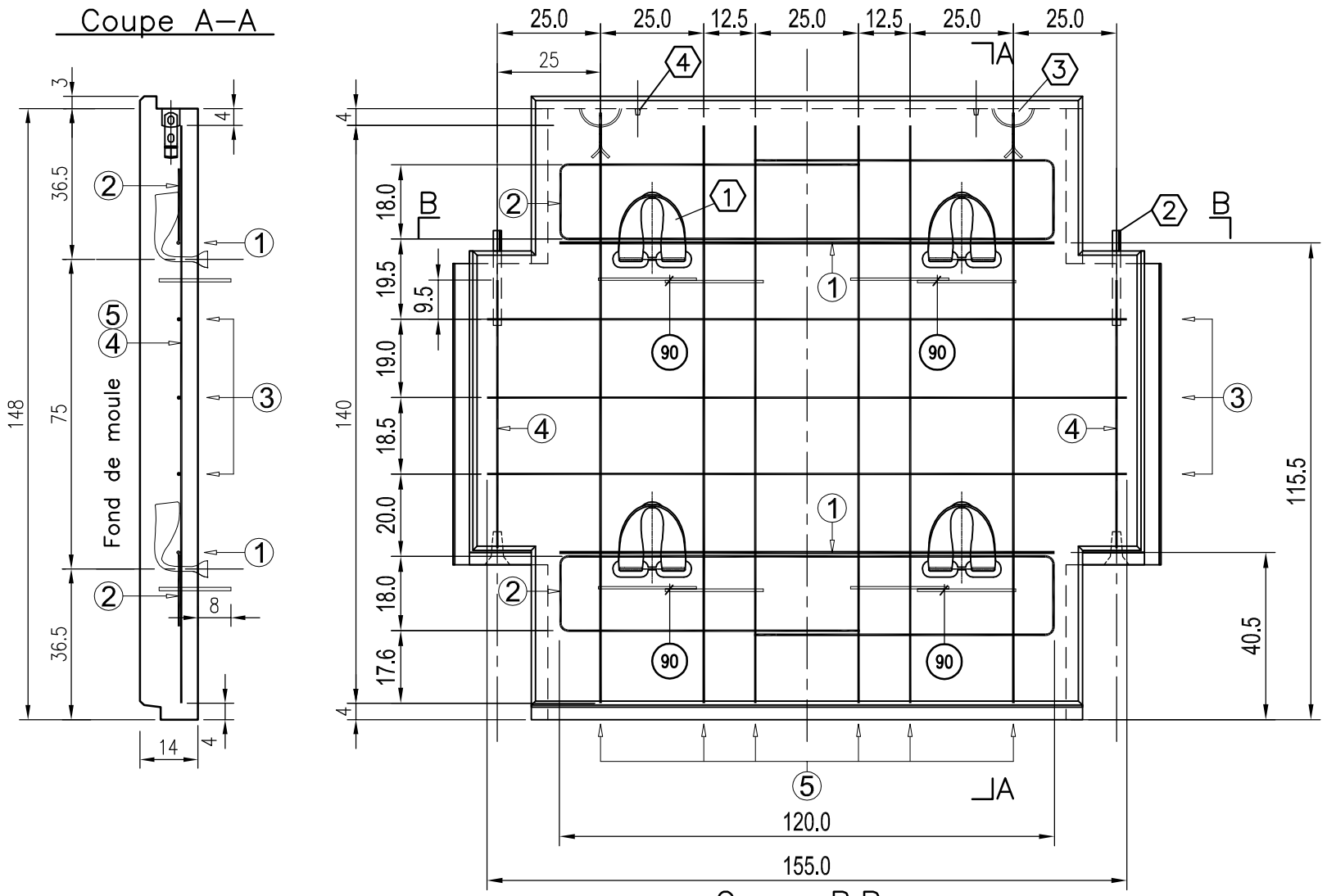

Coupe A–A

Coupe B.B

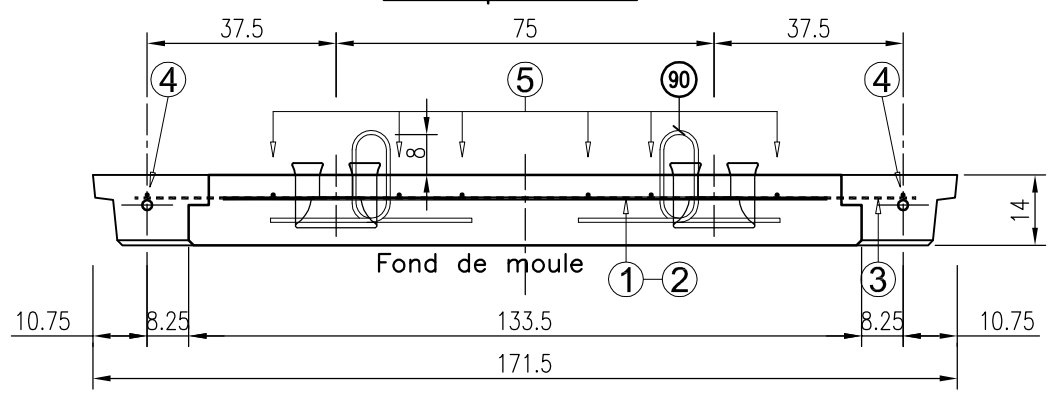

NOMENCLATURE						
N°	Barre	Nb	Longueur (mm)	Schéma (unité en mm)	Poids unitaire (kg)	Poids total (kg)
1	HA8	2	1200	1200	0.474	0.948
2	HA6	2	2970	1200 (185, 725, 725, 195)	0.659	1.319
3	HA6	3	1550	1550	0.344	1.032
4	HA6	2	650	650	0.144	0.288
5	HA6	6	1400	1400	0.311	1.866
90	Ø6	4	830	76, 195, 162, 162	0.184	0.736
				Poids total des aciers =		6.188

1. 4 Boîtes GeoMega
2. 2 Goujons ø 20 ext. Long. 0.23m.
3. 2 Ancres de levage 1.4 tonnes, type HALFEN : TPA–FS–1,4–11–WB pour épaisseur moyenne de 19 cm maximum (y compris l'éventuelle surépaisseur architectonique)
4. 2 Empreintes pour plots d'appui

90 Acier à couper et passiver sur place après montage

0 10 25 50cm

Béton : caractéristiques minimales C30/37
Acier HA : limite élastique = 500 MPa
Enrobage des aciers principaux : 3.5cm

Surface nominale = 2.250 m2

NOTA:
POUR TOUS DETAILS VOIR PLAN DE REFERENCE: OC.F 102/00 + SPECIFICATIONS EVENTUELLES DE L'AFFAIRE.

Toutes les cotes sont en cm.

Terre Armée Edition 2009

ECAILLE DE 14 COURANTE
Type d'attaches GeoMega
TYPE OA4

PLANTYPE OC.F
103/00
IND. 0

Dess.: FT | Verif.: | Echelle: 1/15 (A3) | Date: 05/01/09

Toute reproduction, toute communication même partielle de cette étude qui est spécifique à la Terre Armée (ingénierie, plans, calculs) à des tiers, ou toute utilisation des informations qu'elle contient, sans concession de licence d'exploitation des brevets, sont interdites et constituent des contrefaçons. "Terre armée" est une marque déposée.

Elévation face extérieure

Nappe d'acier supérieure

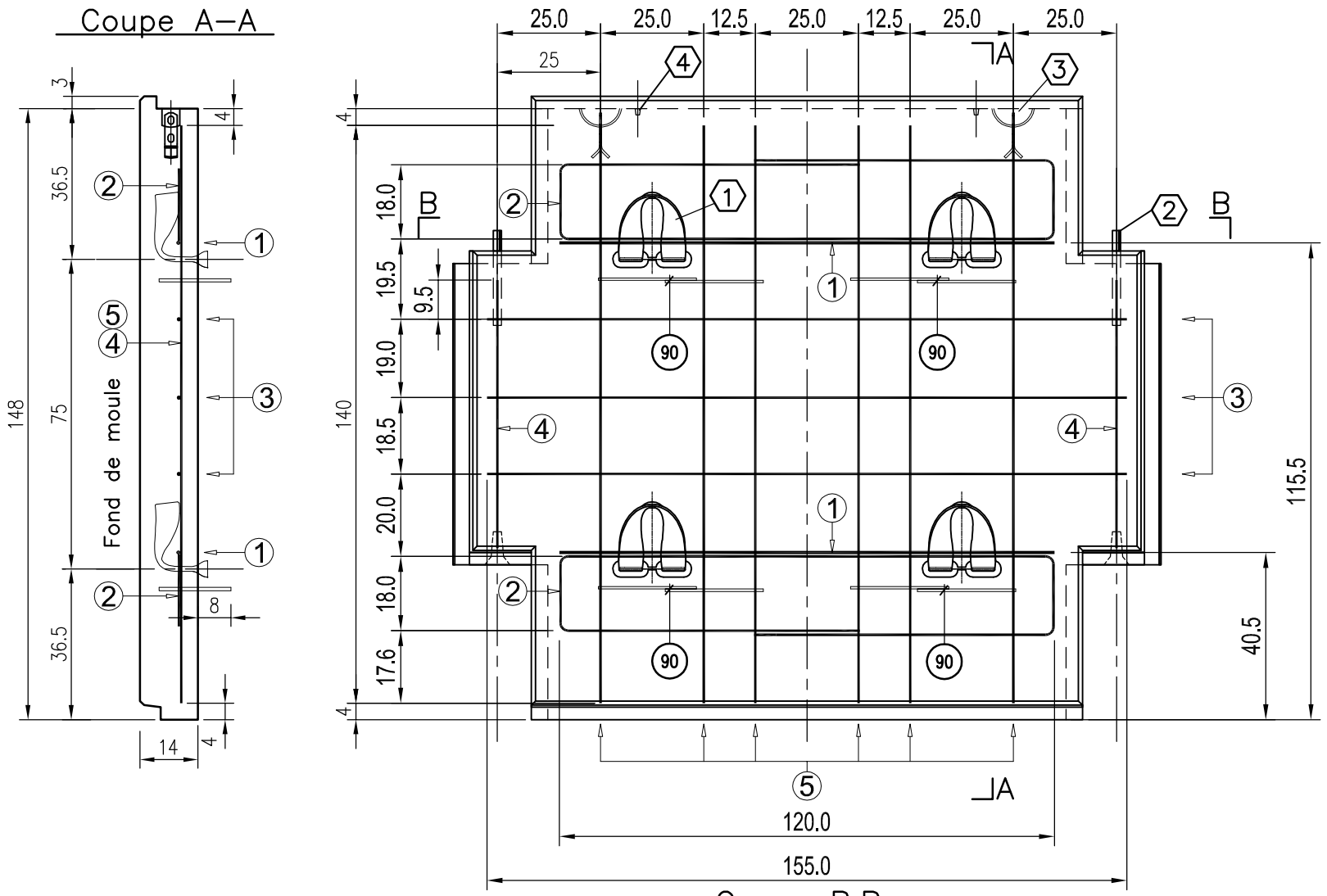

Coupe B.B

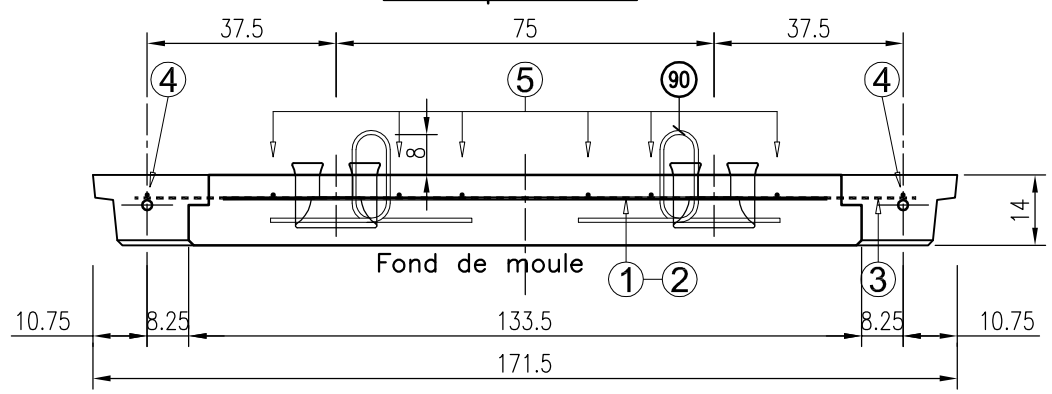

NOMENCLATURE						
N°	Barre	Nb	Longueur (mm)	Schéma (unité en mm)	Poids unitaire (kg)	Poids total (kg)
1	HA10	2	1200	1200	0.740	1.480
2	HA8	2	3060	1200 (185, 775, 775, 195)	1.209	2.417
3	HA8	3	1550	1550	0.612	1.836
4	HA8	2	650	650	0.256	0.512
5	HA8	6	1400	1400	0.552	3.312
90	Ø6	4	830	76, 195, 162, 162	0.184	0.736
				Poids total des aciers =		10.293

1. 4 Boîtes GeoMega
2. 2 Goujons ø 20 ext. Long. 0.23m.
3. 2 Ancres de levage 1.4 tonnes, type HALFEN : TPA–FS–1,4–11–WB pour épaisseur moyenne de 19 cm maximum (y compris l'éventuelle surépaisseur architectonique)
4. 2 Empreintes pour plots d'appui

90 Acier à couper et passiver sur place après montage

0 10 25 50cm

Béton : caractéristiques minimales C30/37
Acier HA : limite élastique = 500 MPa
Enrobage des aciers principaux : 3.5cm

Surface nominale = 2.250 m2

NOTA:
POUR TOUS DETAILS VOIR PLAN DE REFERENCE: OC.F 102/00 + SPECIFICATIONS EVENTUELLES DE L'AFFAIRE.

Toutes les cotes sont en cm.

Terre Armée Edition 2009

ECAILLE DE 14 COURANTE
Type d'attaches GeoMega
TYPE OC4

PLANTYPE OC.F
104/00
IND. 0

Dess.: FT | Verif.: | Echelle: 1/15 (A3) | Date: 05/01/09

Toute reproduction, toute communication même partielle de cette étude qui est spécifique à la Terre Armée (ingénierie, plans, calculs) à des tiers, ou toute utilisation des informations qu'elle contient, sans concession de licence d'exploitation des brevets, sont interdites et constituent des contrefaçons. "Terre armée" est une marque déposée.

Elévation face extérieure

Nappe d'acier supérieure

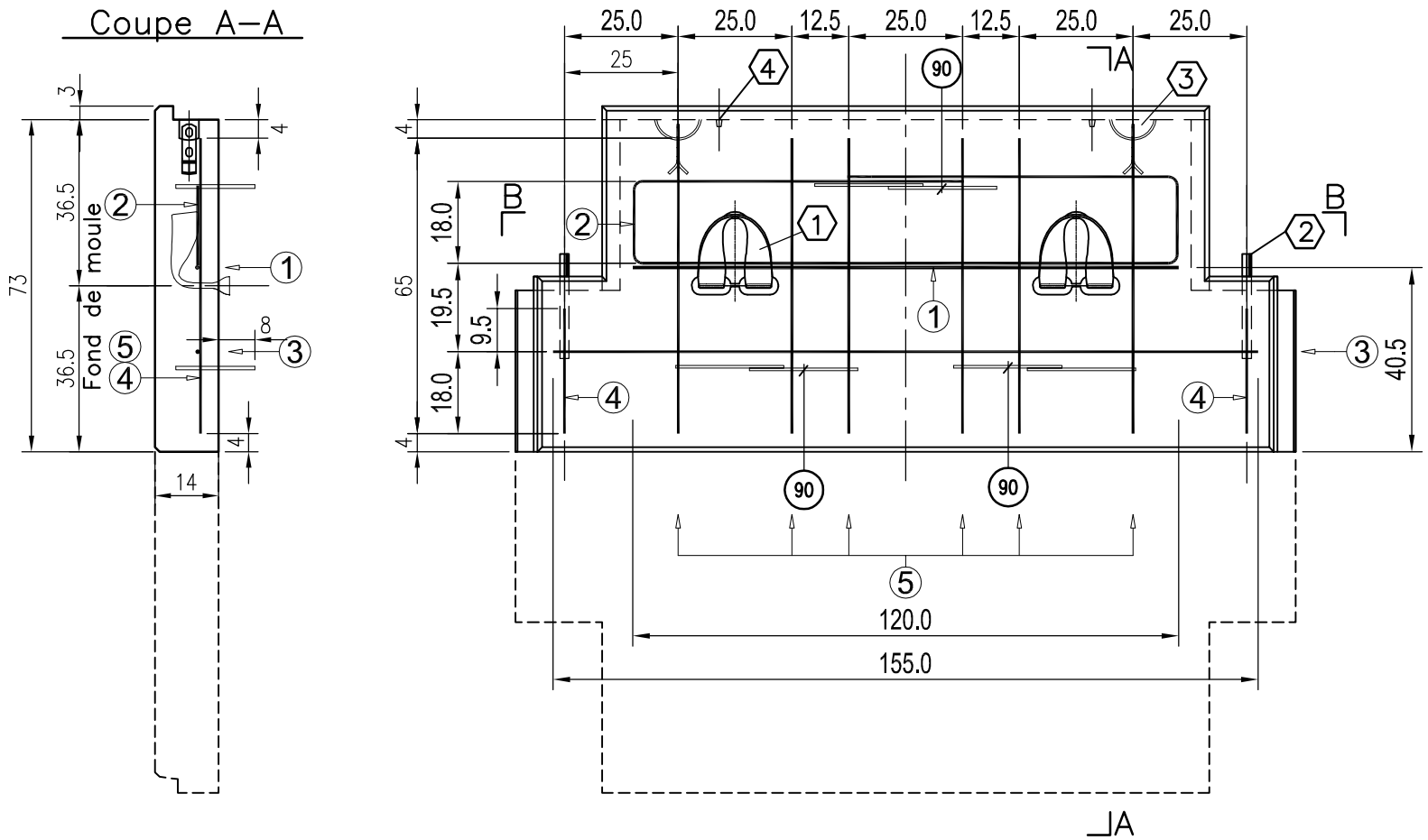

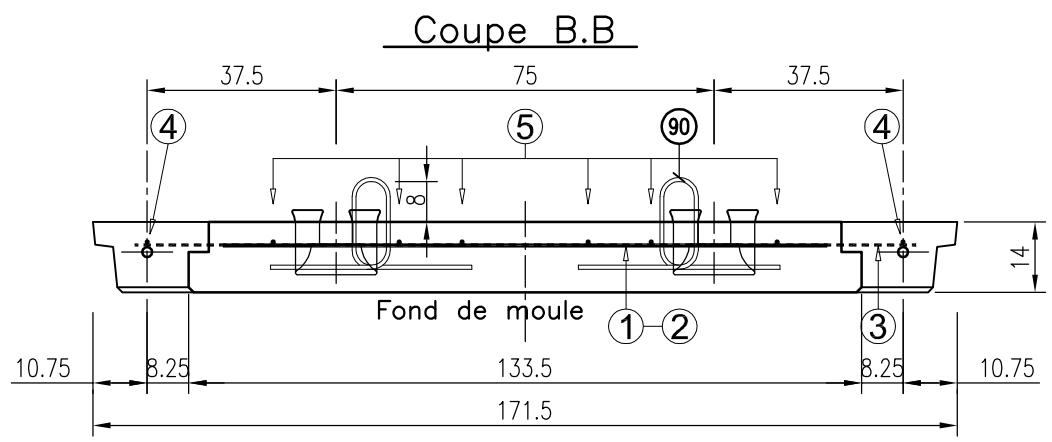

NOMENCLATURE						
N°	Barre	Nb	Longueur (mm)	Schéma (unité en mm)	Poids unitaire (kg)	Poids total (kg)
1	HA8	1	1200	1200	0.474	0.474
2	HA6	1	2970	1200 / 185 725 725 195	0.659	0.659
3	HA6	1	1550	1550	0.344	0.344
4	HA6	2	275	275	0.061	0.122
5	HA6	6	650	650	0.144	0.866
90	Ø6	3	830	76 / 195 / 162 162	0.184	0.552
				Poids total des aciers =		3.017

1 2 Boîtes GeoMega

2 2 Goujons ø 20 ext. Long. 0.23m.

3 2 Ancres de levage 1.4 tonnes, type HALFEN : TPA–FS–1,4–11–WB pour épaisseur moyenne de 19 cm maximum (y compris l'éventuelle surépaisseur architectonique)

4 2 Empreintes pour plots d'appui

90 Acier à couper et passiver sur place après montage

0 10 25 50cm

Béton : caractéristiques minimales C30/37
Acier HA : limite élastique = 500 MPa
Enrobage des aciers principaux : 3.5cm

Surface nominale = 1.125 m2

NOTA:
POUR TOUS DETAILS VOIR PLAN DE REFERENCE: OC.F 102/00 + SPECIFICATIONS EVENTUELLES DE L'AFFAIRE.

Toutes les cotes sont en cm.

Terre Armée Edition 2009

ECAILLE DE 14 COURANTE
Type d'attaches GeoMega
TYPE OB2

PLANTYPE OC.F
107/00
IND. 0

Dess.: FT | Verif.: | Echelle: 1/15 (A3) | Date: 05/01/09

Toute reproduction, toute communication même partielle de cette étude qui est spécifique à la Terre Armée (ingénierie, plans, calculs) à des tiers, ou toute utilisation des informations qu'elle contient, sans concession de licence d'exploitation des brevets, sont interdites et constituent des contrefaçons. "Terre armée" est une marque déposée.

Coupe A–A

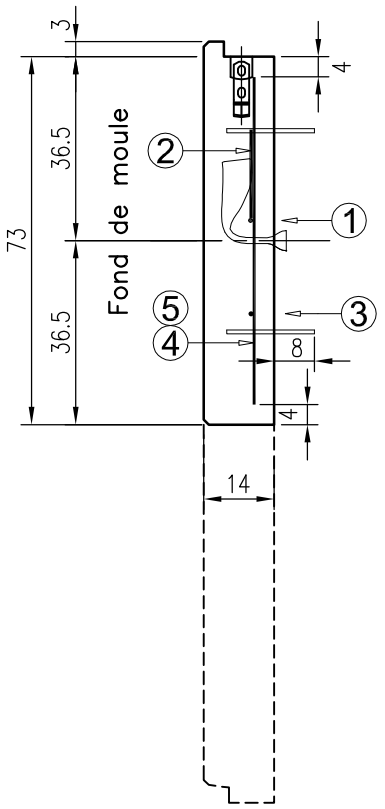

Elévation face extérieure

Nappe d'acier supérieure

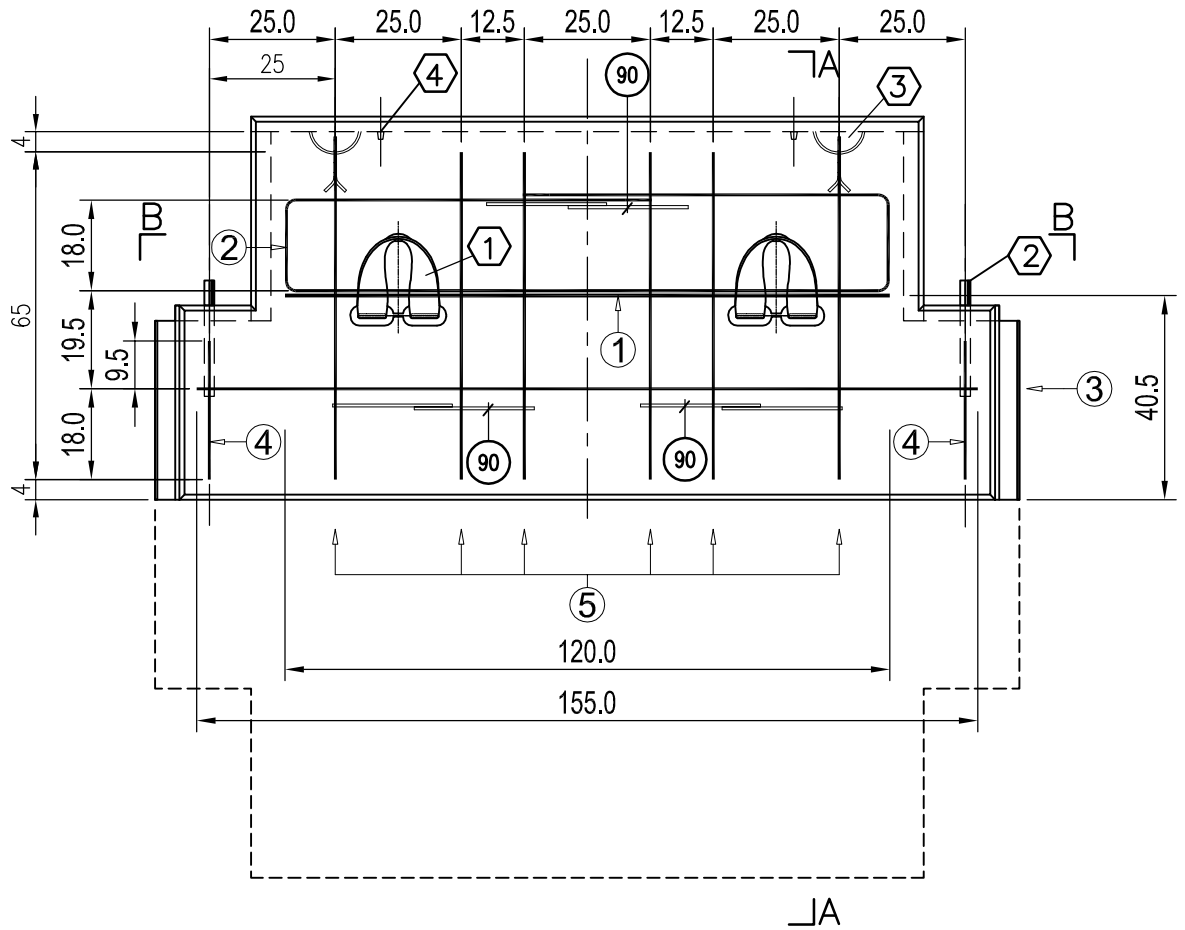

NOMENCLATURE						
N°	Barre	Nb	Longueur (mm)	Schéma (unité en mm)	Poids unitaire (kg)	Poids total (kg)
1	HA10	1	1200	1200	0.740	0.740
2	HA8	1	3060	1200 / 185 775 775 195	1.209	1.209
3	HA8	1	1550	1550	0.612	0.612
4	HA8	2	275	275	0.109	0.217
5	HA8	6	650	650	0.257	1.541
90	Ø6	3	830	76 / 195 / 162 162	0.184	0.552
				Poids total des aciers =		4.871

1 2 Boîtes GeoMega

2 2 Goujons ø 20 ext. Long. 0.23m.

3 2 Ancres de levage 1.4 tonnes, type HALFEN : TPA–FS–1,4–11–WB pour épaisseur moyenne de 19 cm maximum (y compris l'éventuelle surépaisseur architectonique)

4 2 Empreintes pour plots d'appui

90 Acier à couper et passiver sur place après montage

Coupe B.B

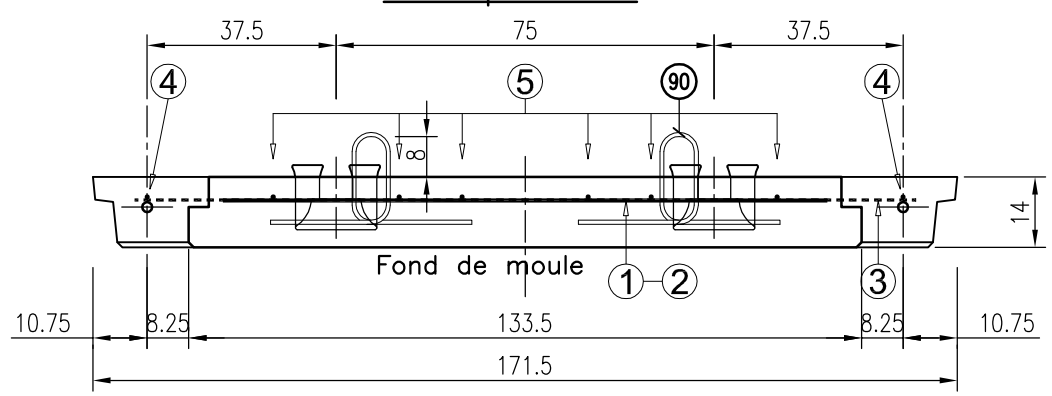

0 10 25 50cm

Béton : caractéristiques minimales C30/37
Acier HA : limite élastique = 500 MPa
Enrobage des aciers principaux : 3.5cm

Surface nominale = 1.125 m2

NOTA:
POUR TOUS DETAILS VOIR PLAN DE REFERENCE: OC.F 102/00 + SPECIFICATIONS EVENTUELLES DE L'AFFAIRE.

Toutes les cotes sont en cm.

Terre Armée Edition 2009

ECAILLE DE 14 COURANTE
Type d'attaches GeoMega
TYPE OD2

PLANTYPE OC.F
108/00
IND. 0

Dess.: FT | Verif.: | Echelle: 1/15 (A3) | Date: 05/01/09

Toute reproduction, toute communication même partielle de cette étude qui est spécifique à la Terre Armée (ingénierie, plans, calculs) à des tiers, ou toute utilisation des informations qu'elle contient, sans concession de licence d'exploitation des brevets, sont interdites et constituent des contrefaçons. "Terre armée" est une marque déposée.

Coupe A–A

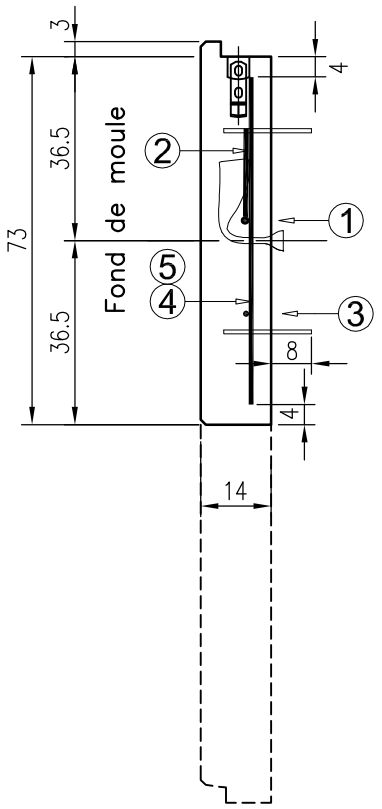

Elévation face extérieure

Nappe d'acier supérieure

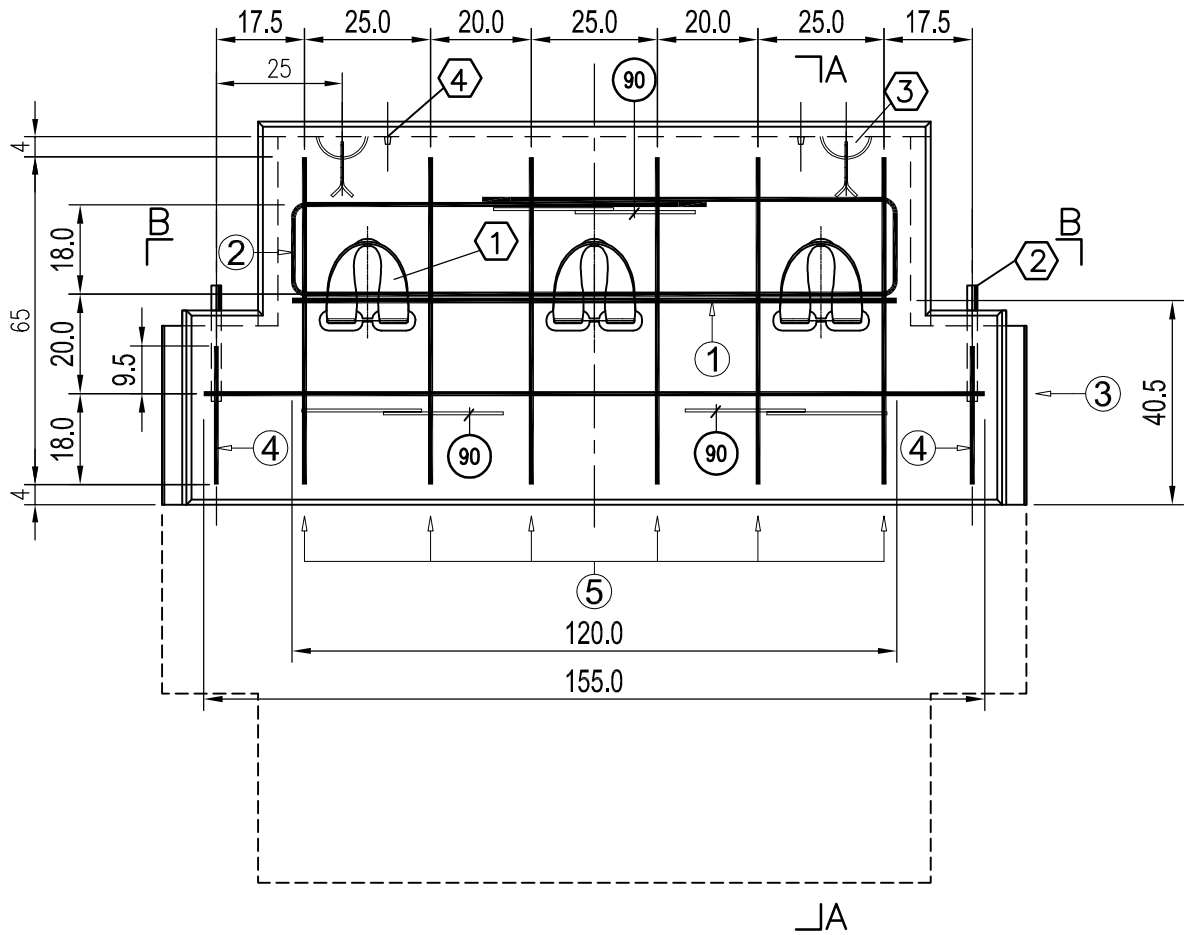

Coupe B.B

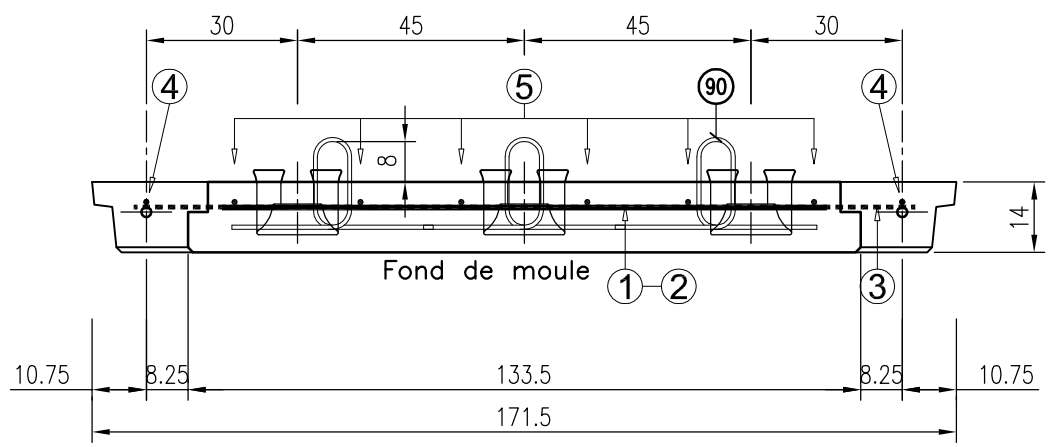

NOMENCLATURE						
N°	Barre	Nb	Longueur (mm)	Schéma (unité en mm)	Poids unitaire (kg)	Poids total (kg)
1	HA12	1	1200	1200	1.065	1.065
2	HA10	1	3130	1200 (185, 820, 820, 195)	1.931	1.931
3	HA10	1	1550	1550	0.956	0.956
4	HA10	2	275	275	0.170	0.339
5	HA10	6	650	650	0.401	2.406
90	Ø6	3	830	76, 195, 162, 162	0.184	0.552
				Poids total des aciers =		7.249

1. 3 Boîtes GeoMega
2. 2 Goujons ø 20 ext. Long. 0.23m.
3. 2 Ancres de levage 1.4 tonnes, type HALFEN : TPA–FS–1,4–11–WB pour épaisseur moyenne de 19 cm maximum (y compris l'éventuelle surépaisseur architectonique)
4. 2 Empreintes pour plots d'appui

90 Acier à couper et passiver sur place après montage

0 10 25 50cm

Béton : caractéristiques minimales C30/37
Acier HA : limite élastique = 500 MPa
Enrobage des aciers principaux : 3.5cm

Surface nominale = 1.125 m2

NOTA:
POUR TOUS DETAILS VOIR PLAN DE REFERENCE: OC.F 102/00 + SPECIFICATIONS EVENTUELLES DE L'AFFAIRE.

Toutes les cotes sont en cm.

Terre Armée Edition 2009

ECAILLE DE 14 COURANTE
Type d'attaches GeoMega
TYPE OD3

PLANTYPE OC.F
109/00
IND. 0

Dess.: FT | Verif.: | Echelle: 1/15 (A3) | Date: 05/01/09

Toute reproduction, toute communication même partielle de cette étude qui est spécifique à la Terre Armée (ingénierie, plans, calculs) à des tiers, ou toute utilisation des informations qu'elle contient, sans concession de licence d'exploitation des brevets, sont interdites et constituent des contrefaçons. "Terre armée" est une marque déposée.

Coupe A–A

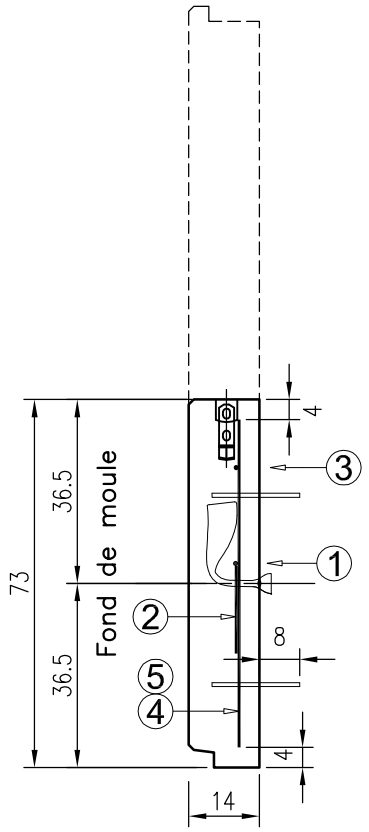

Elévation face extérieure

Nappe d'acier supérieure

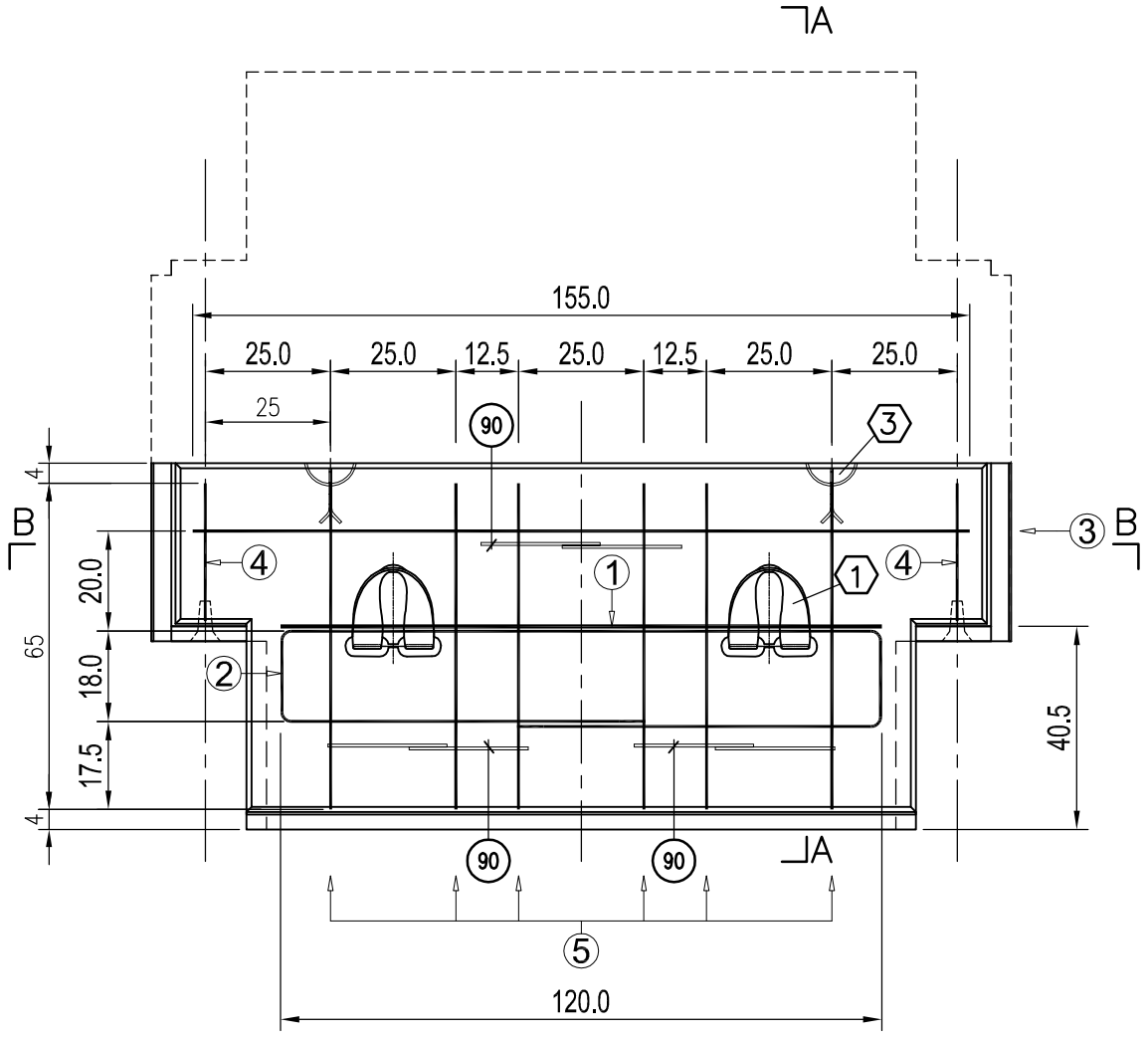

Coupe B.B

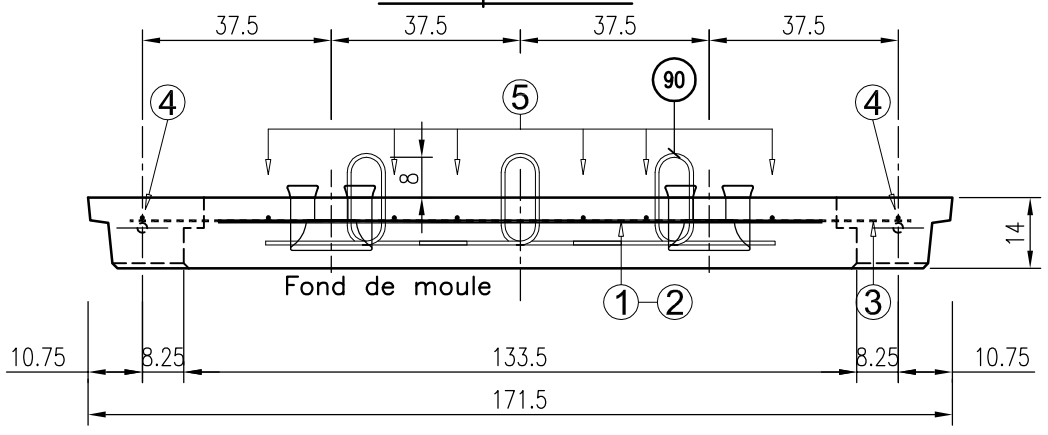

NOMENCLATURE						
N°	Barre	Nb	Longueur (mm)	Schéma (unité en mm)	Poids unitaire (kg)	Poids total (kg)
1	HA8	1	1200	1200	0.474	0.474
2	HA6	1	2970	1200; 185, 725, 725, 195	0.659	0.659
3	HA6	1	1550	1550	0.344	0.344
4	HA6	2	275	275	0.061	0.122
5	HA6	6	650	650	0.144	0.866
90	Ø6	3	830	76, 195, 162, 162	0.184	0.552
				Poids total des aciers =		3.017

(1) 2 Boîtes GeoMega

(3) 2 Ancres de levage 1.4 tonnes, type HALFEN : TPA–FS–1,4–11–WB pour épaisseur moyenne de 19 cm maximum (y compris l'éventuelle surépaisseur architectonique)

(90) Acier à couper et passiver sur place après montage

0 10 25 50cm

Béton : caractéristiques minimales C30/37
Acier HA : limite élastique = 500 MPa
Enrobage des aciers principaux : 3.5cm

Surface nominale = 1.095 m2

NOTA:
POUR TOUS DETAILS VOIR PLAN DE REFERENCE: OC.F 102/00 + SPECIFICATIONS EVENTUELLES DE L'AFFAIRE.

Toutes les cotes sont en cm.

Terre Armée — Edition 2009

ECAILLE DE 14 HAUT DE MUR
Type d'attaches GeoMega
TYPE OJ2

PLANTYPE OC.F
114/02
IND. 0

Dess.: FT | Verif.: | Echelle: 1/15 (A3) | Date: 05/01/09

Toute reproduction, toute communication même partielle de cette étude qui est spécifique à la Terre Armée (ingénierie, plans, calculs) à des tiers, ou toute utilisation des informations qu'elle contient, sans concession de licence d'exploitation des brevets, sont interdites et constituent des contrefaçons. "Terre armée" est une marque déposée.

Coupe A–A

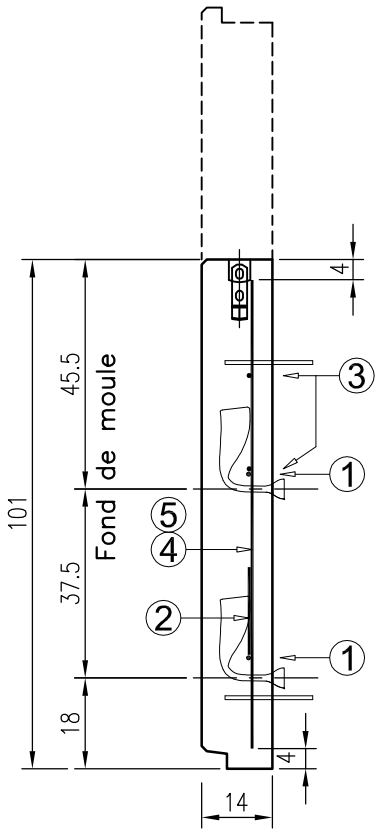

Elévation face extérieure

Nappe d'acier supérieure

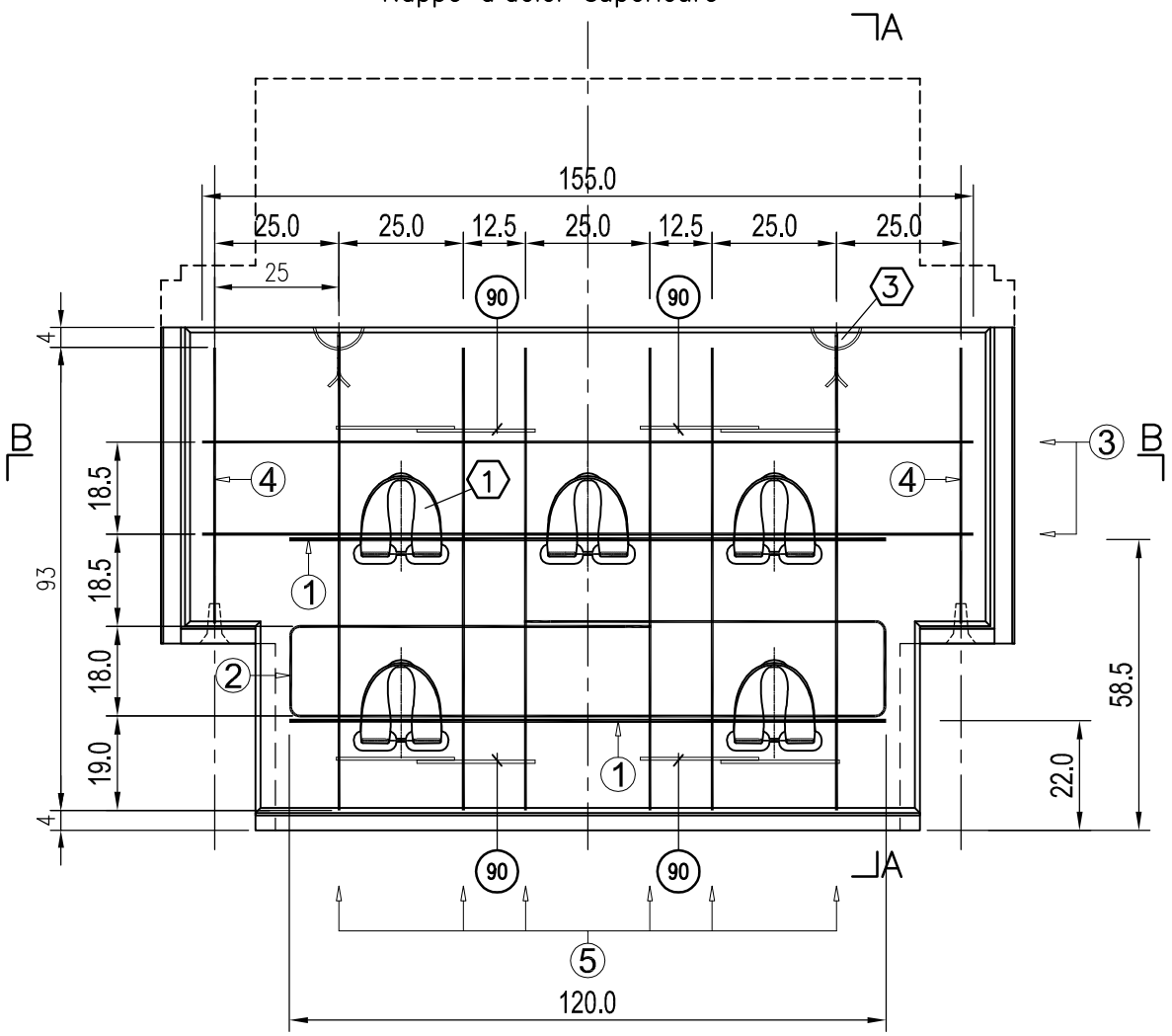

Coupe B.B

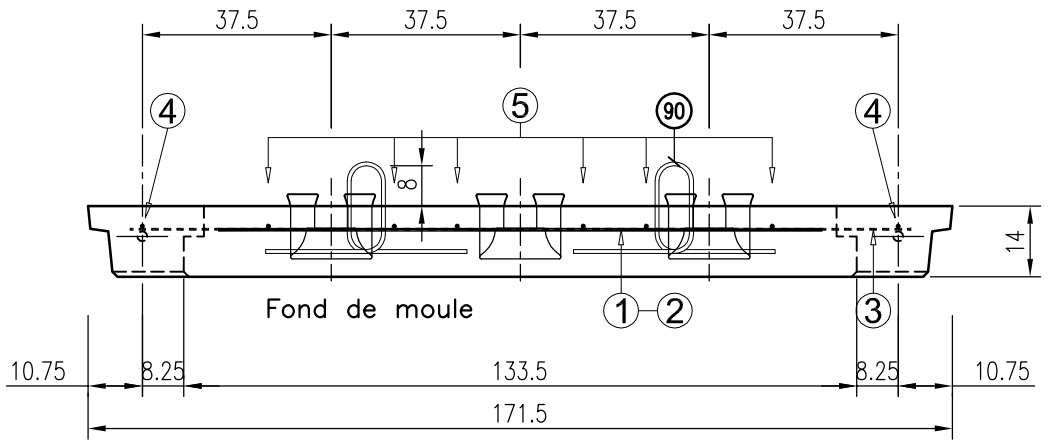

NOMENCLATURE						
N°	Barre	Nb	Longueur (mm)	Schéma (unité en mm)	Poids unitaire (kg)	Poids total (kg)
1	HA8	2	1200	1200	0.474	0.948
2	HA6	1	2970	185 1200 725 725 195	0.659	0.659
3	HA6	2	1550	1550	0.344	0.688
4	HA6	2	555	555	0.123	0.246
5	HA6	6	930	930	0.206	1.239
90	Ø6	4	830	76 195 162 162	0.184	0.736
				Poids total des aciers =		4.516

1 5 Boîtes GeoMega

3 2 Ancres de levage 1.4 tonnes, type HALFEN : TPA–FS–1,4–11–WB pour épaisseur moyenne de 19 cm maximum (y compris l'éventuelle surépaisseur architectonique)

90 Acier à couper et passiver sur place après montage

0 10 25 50cm

Béton : caractéristiques minimales C30/37
Acier HA : limite élastique = 500 MPa
Enrobage des aciers principaux : 3.5cm

Surface nominale = 1.515 m2

NOTA:
POUR TOUS DETAILS VOIR PLAN DE REFERENCE: OC.F 102/00 + SPECIFICATIONS EVENTUELLES DE L'AFFAIRE.

Toutes les cotes sont en cm.

Terre Armée Edition 2009

ECAILLE DE 14 HAUT DE MUR (marche de 9cm.)
Type d'attaches GeoMega TYPE OBL5

PLANTYPE OC.F 114/34
IND. 0

Dess.: FT | Verif.: | Echelle: 1/15 (A3) | Date: 05/01/09

Toute reproduction, toute communication même partielle de cette étude qui est spécifique à la Terre Armée (ingénierie, plans, calculs) à des tiers, ou toute utilisation des informations qu'elle contient, sans concession de licence d'exploitation des brevets, sont interdites et constituent des contrefaçons. "Terre armée" est une marque déposée.

oupe A–

280

90

910

25

65

90

2

4 Bo eo a

Ancr e l ge nnes,
pe HA N : PA –11–WB
ur épa eur moy 19 cm
ximum y c mp tuelle
épaiss r a nite)

r à co per et
place après ma

25 50cm

re e

Edition 2009

UR

PLANTYPE	OC.F
	114/04
IND.	0
Date: 05/01/09	

Terre Armée (ingénierie,
licence
déposée.

Coupe A–A

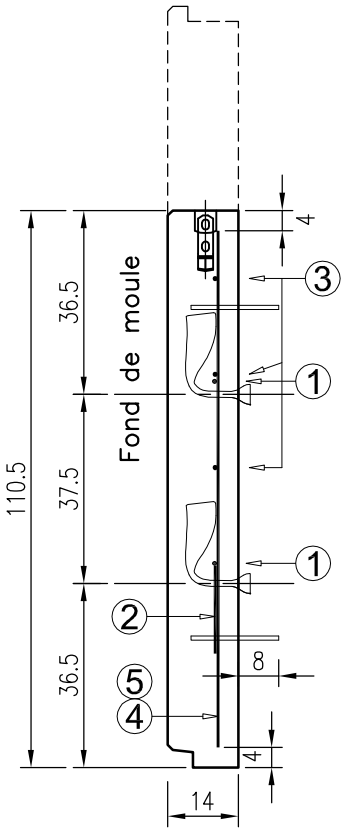

Elévation face extérieure

Nappe d'acier supérieure

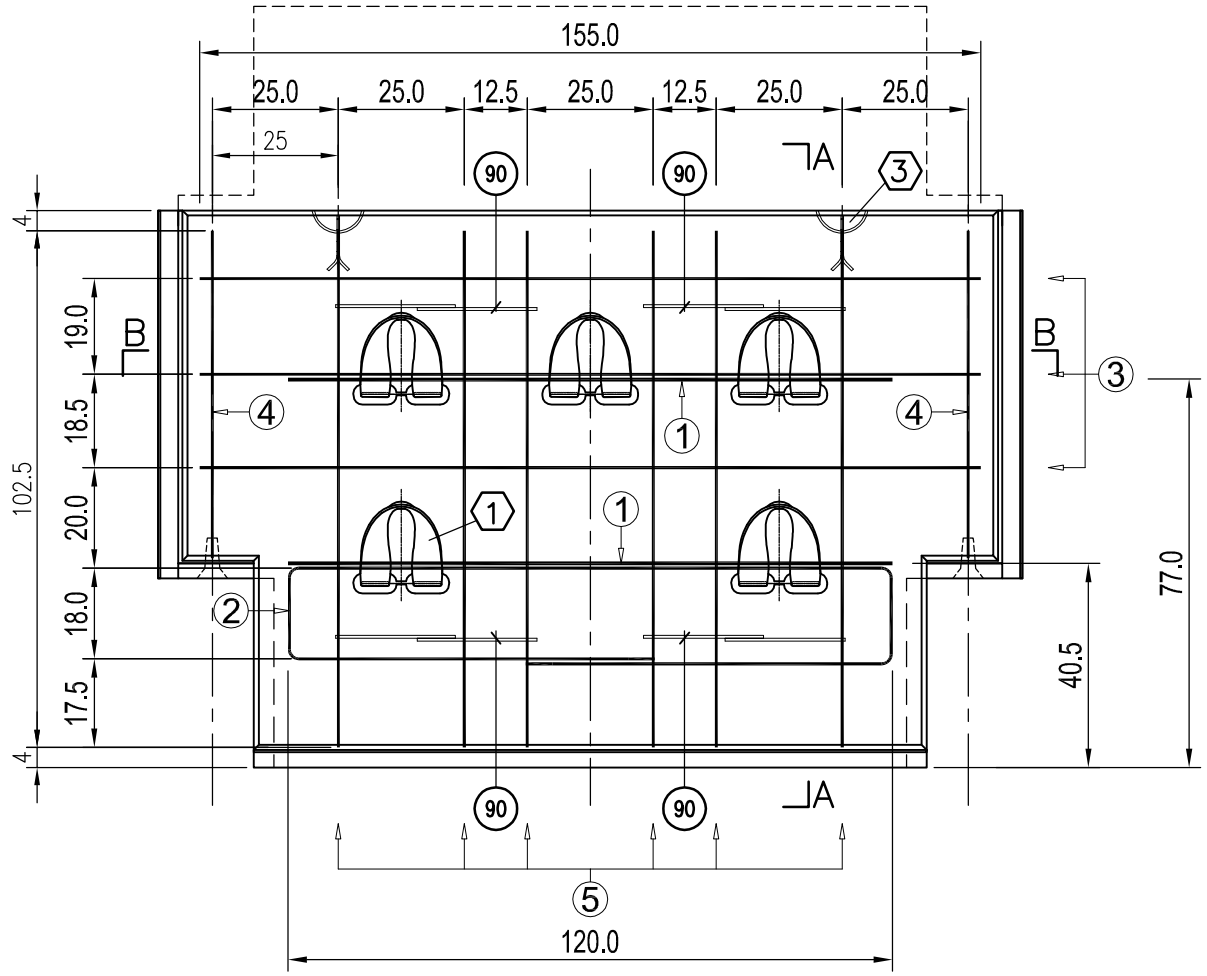

Coupe B.B

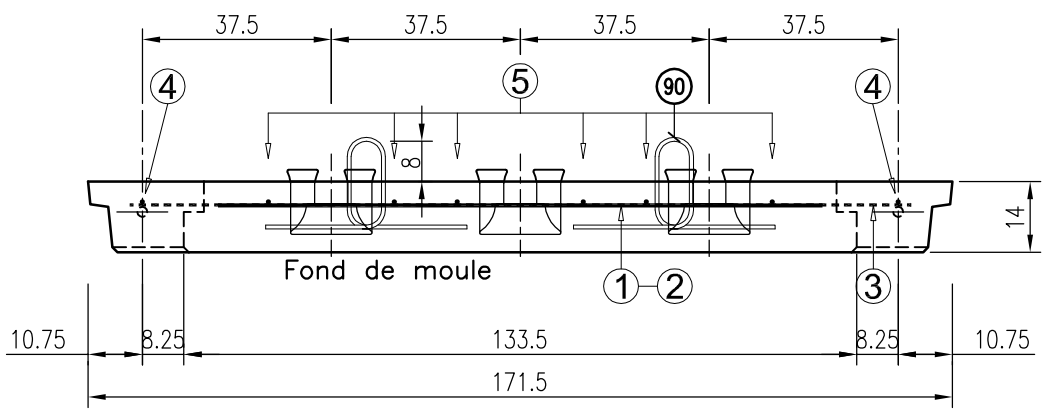

NOMENCLATURE						
N°	Barre	Nb	Longueur (mm)	Schéma (unité en mm)	Poids unitaire (kg)	Poids total (kg)
1	HA8	2	1200	1200	0.474	0.948
2	HA6	1	2970	1200 (185, 725, 725, 195)	0.659	0.659
3	HA6	3	1550	1550	0.344	1.032
4	HA6	2	650	650	0.144	0.288
5	HA6	6	1025	1025	0.228	1.365
90	Ø6	4	830	76, 195, 162, 162	0.184	0.736
				Poids total des aciers =		5.028

(1) 5 Boîtes GeoMega

(3) 2 Ancres de levage 1.4 tonnes, type HALFEN : TPA–FS–1,4–11–WB pour épaisseur moyenne de 19 cm maximum (y compris l'éventuelle surépaisseur architectonique)

(90) Acier à couper et passiver sur place après montage

0 10 25 50cm

Béton : caractéristiques minimales C30/37
Acier HA : limite élastique = 500 MPa
Enrobage des aciers principaux : 3.5cm

Surface nominale = 1.658 m2

NOTA:
POUR TOUS DETAILS VOIR PLAN DE REFERENCE: OC.F 102/00 + SPECIFICATIONS EVENTUELLES DE L'AFFAIRE.

Toutes les cotes sont en cm.

Terre Armée — Edition 2009

ECAILLE DE 14 HAUT DE MUR
Type d'attaches GeoMega
TYPE OL5

PLANTYPE: OC.F
114/24
IND. 0

Dess.: FT | Verif.: | Echelle: 1/15 (A3) | Date: 05/01/09

Toute reproduction, toute communication même partielle de cette étude qui est spécifique à la Terre Armée (ingénierie, plans, calculs) à des tiers, ou toute utilisation des informations qu'elle contient, sans concession de licence d'exploitation des brevets, sont interdites et constituent des contrefaçons. "Terre armée" est une marque déposée.

Coupe A–A

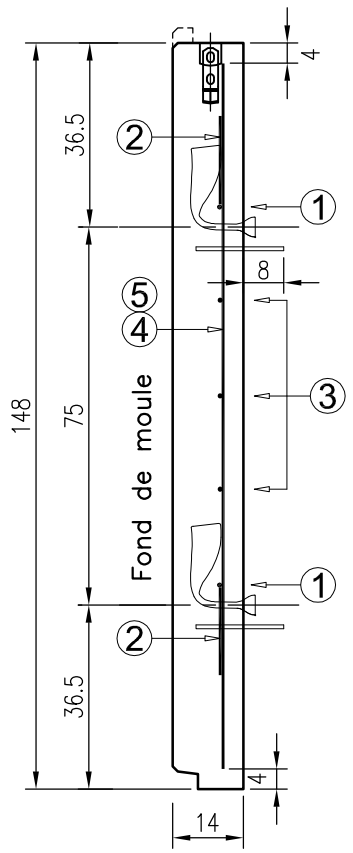

Elévation face extérieure

Nappe d'acier supérieure

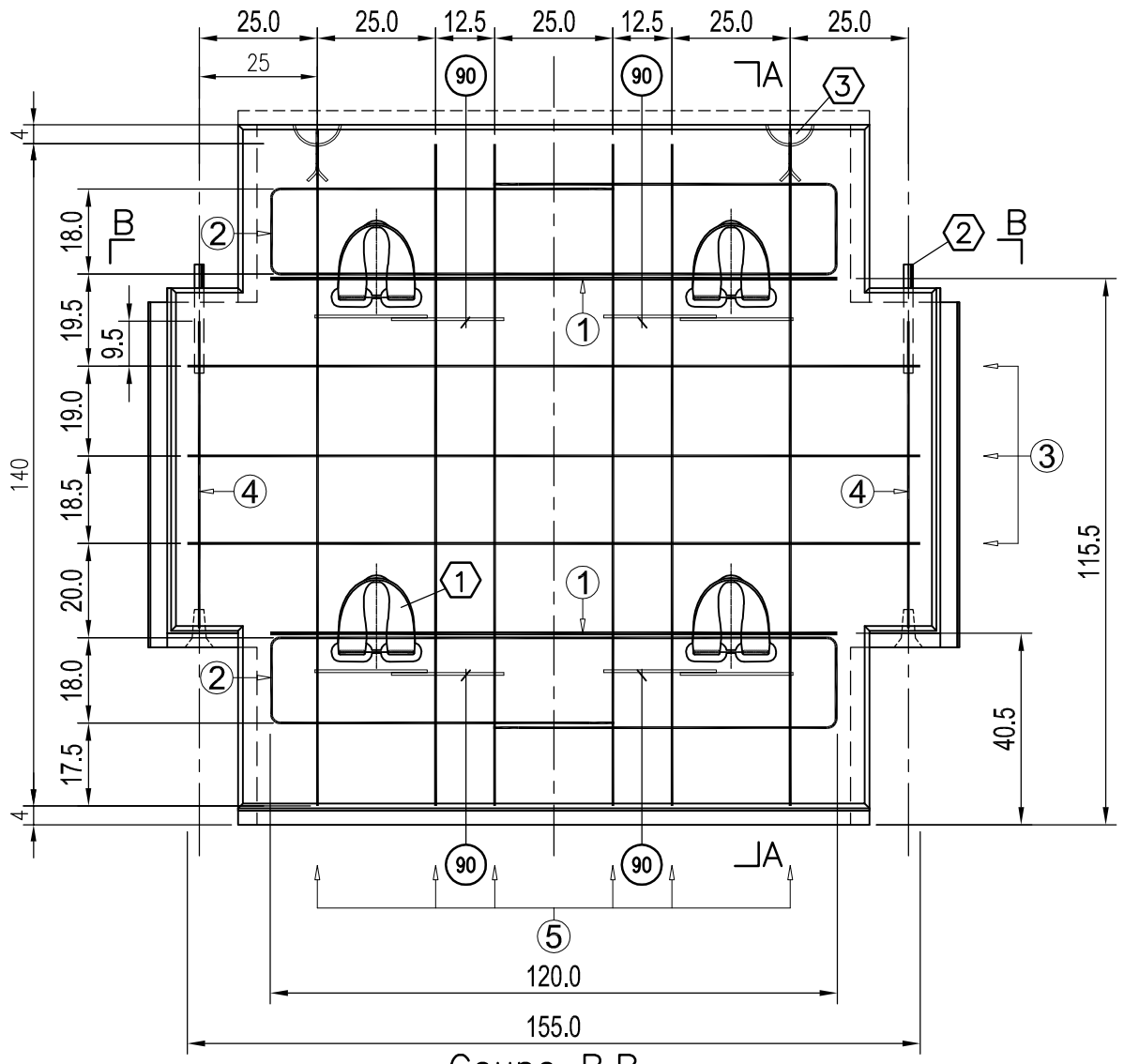

Coupe B.B

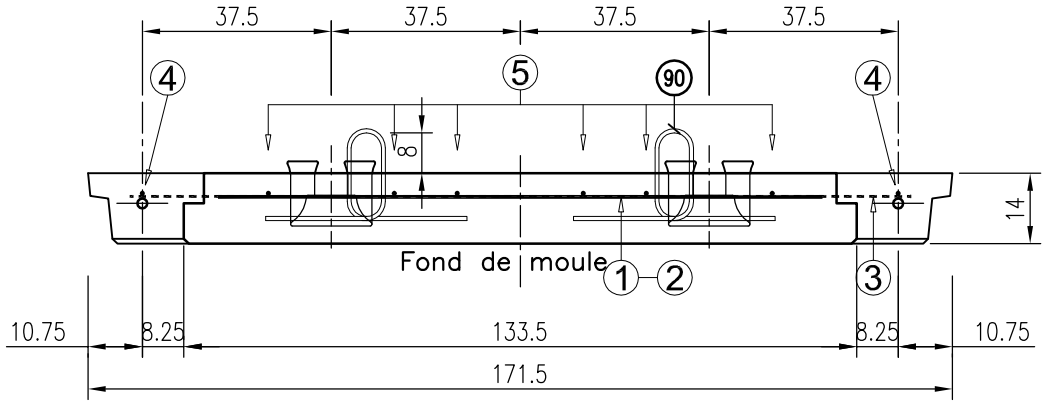

NOMENCLATURE						
N°	Barre	Nb	Longueur (mm)	Schéma (unité en mm)	Poids unitaire (kg)	Poids total (kg)
1	HA8	2	1200	1200	0.474	0.948
2	HA6	2	2970	1200; 185, 725, 725, 195	0.659	1.319
3	HA6	3	1550	1550	0.344	1.032
4	HA6	2	650	650	0.144	0.288
5	HA6	6	1400	1400	0.311	1.865
90	Ø6	4	830	76, 195, 162, 162	0.184	0.736
				Poids total des aciers =		6.188

1. 4 Boîtes GeoMega
2. 2 Goujons ø 20 ext. Long. 0.23m.
3. 2 Ancres de levage 1.4 tonnes, type HALFEN : TPA–FS–1,4–11–WB pour épaisseur moyenne de 19 cm maximum (y compris l'éventuelle surépaisseur architectonique)

90 Acier à couper et passiver sur place après montage

0 10 25 50cm

Béton : caractéristiques minimales C30/37
Acier HA : limite élastique = 500 MPa
Enrobage des aciers principaux : 3.5cm

Surface nominale = 2.220 m2

NOTA:
POUR TOUS DETAILS VOIR PLAN DE REFERENCE: OC.F 102/00 + SPECIFICATIONS EVENTUELLES DE L'AFFAIRE.

Toutes les cotes sont en cm.

Terre Armée Edition 2009

ECAILLE DE 14 HAUT DE MUR
Type d'attaches GeoMega
TYPE ON4

PLANTYPE OC.F
114/06
IND. 0

Dess.: FT | Verif.: | Echelle: 1/15 (A3) | Date: 05/01/09

Toute reproduction, toute communication même partielle de cette étude qui est spécifique à la Terre Armée (ingénierie, plans, calculs) à des tiers, ou toute utilisation des informations qu'elle contient, sans concession de licence d'exploitation des brevets, sont interdites et constituent des contrefaçons. "Terre armée" est une marque déposée.

Coupe A–A

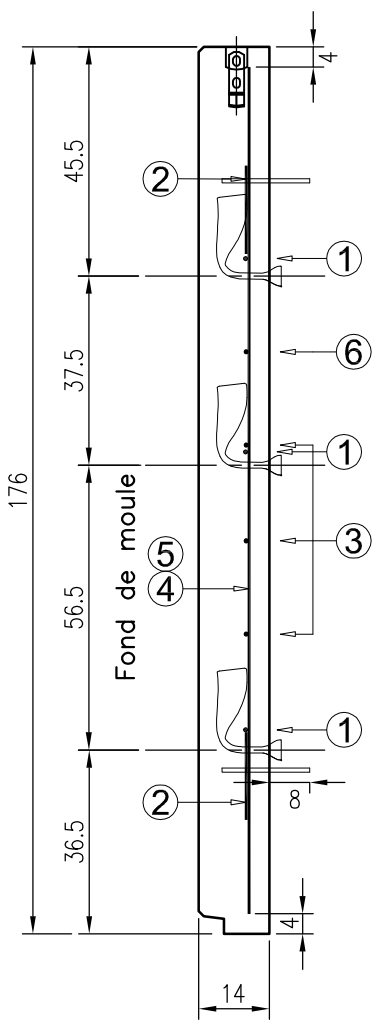

Elévation face extérieure

Nappe d'acier supérieure

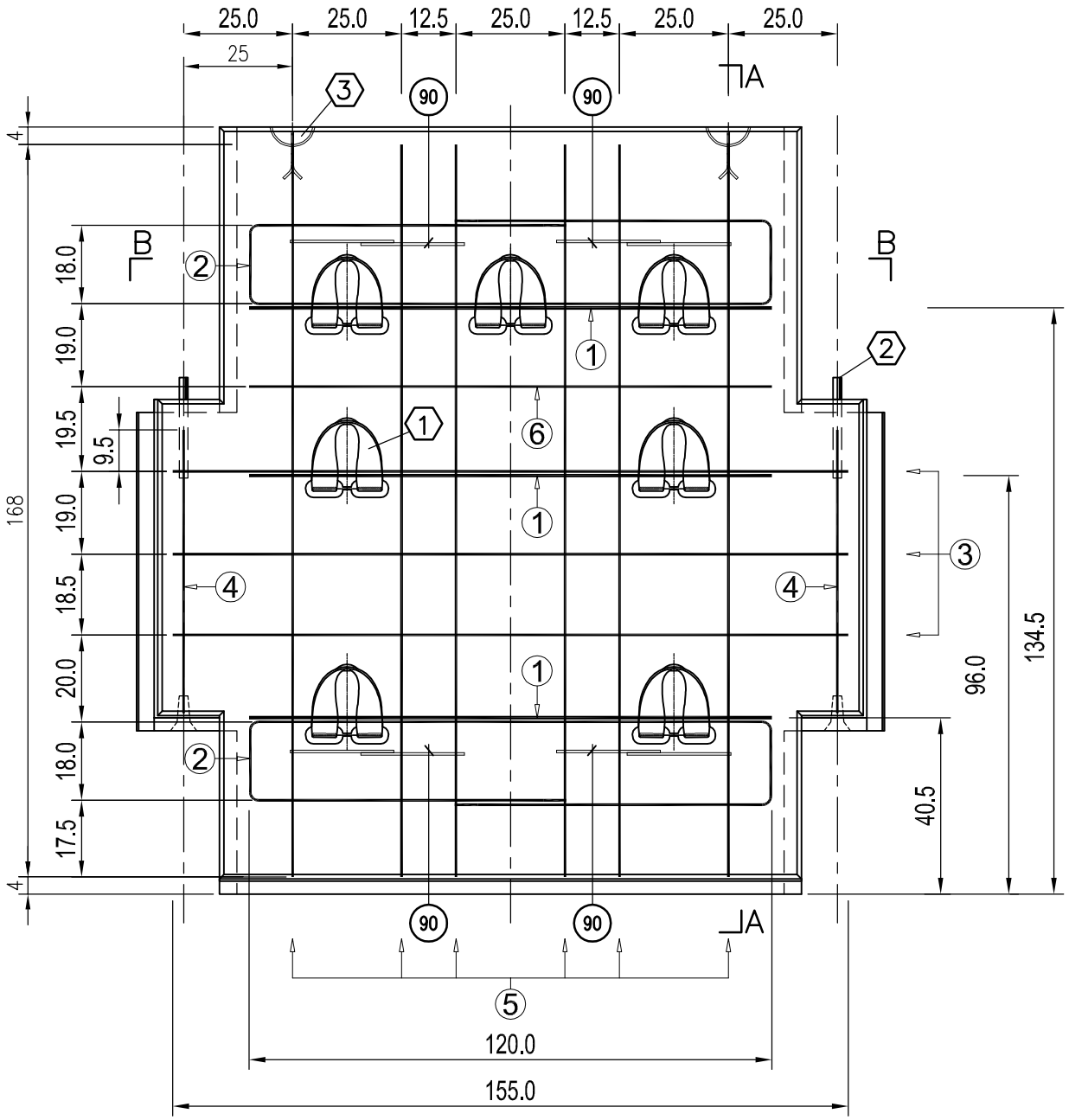

Coupe B.B

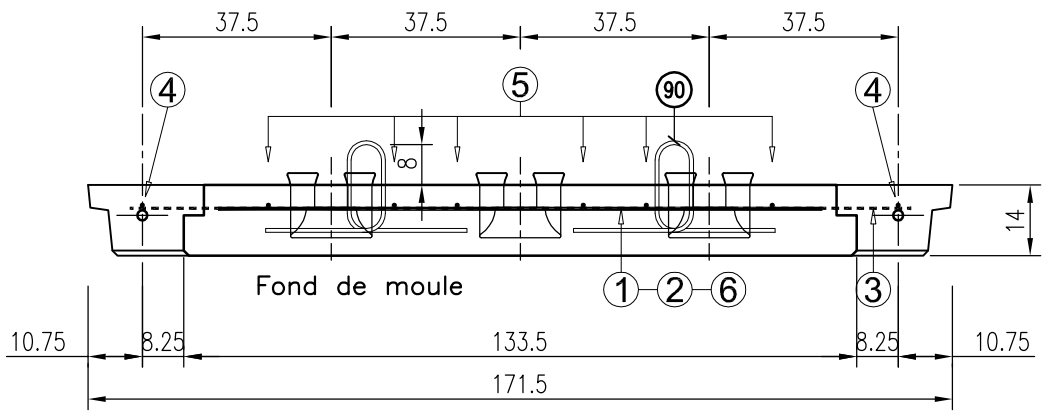

NOMENCLATURE						
N°	Barre	Nb	Longueur (mm)	Schéma (unité en mm)	Poids unitaire (kg)	Poids total (kg)
1	HA8	3	1200	1200	0.474	1.422
2	HA6	2	2970	1200; 185, 725, 725, 195	0.659	1.319
3	HA6	3	1550	1550	0.344	1.032
4	HA6	2	650	650	0.144	0.288
5	HA6	6	1680	1680	0.373	2.238
6	HA6	1	1200	1200	0.266	0.266
90	Ø6	4	830	76, 195, 162, 162	0.184	0.736
				Poids total des aciers =		7.301

Béton : caractéristiques minimales C30/37
Acier HA : limite élastique = 500 MPa
Enrobage des aciers principaux : 3.5cm

1. 7 Boîtes GeoMega
2. 2 Goujons ø 20 ext. Long. 0.23m.
3. 2 Ancres de levage 1.4 tonnes, type HALFEN : TPA–FS–1,4–11–WB pour épaisseur moyenne de 19 cm maximum (y compris l'éventuelle surépaisseur architectonique)

90 Acier à couper et passiver sur place après montage

0 10 25 50cm

Surface nominale = 2.640 m2

NOTA:
POUR TOUS DETAILS VOIR PLAN DE REFERENCE: OC.F 102/00 + SPECIFICATIONS EVENTUELLES DE L'AFFAIRE.

Toutes les cotes sont en cm.

Terre Armée — Edition 2009

ECAILLE DE 14 HAUT DE MUR (marche de 9cm.)
Type d'attaches GeoMega TYPE OBQ7

PLANTYPE: OC.F
114/38
IND. 0

Dess.: FT | Verif.: | Echelle: 1/15 (A3) | Date: 05/01/09

Toute reproduction, toute communication même partielle de cette étude qui est spécifique à la Terre Armée (ingénierie, plans, calculs) à des tiers, ou toute utilisation des informations qu'elle contient, sans concession de licence d'exploitation des brevets, sont interdites et constituent des contrefaçons. "Terre armée" est une marque déposée.

Coupe A–A

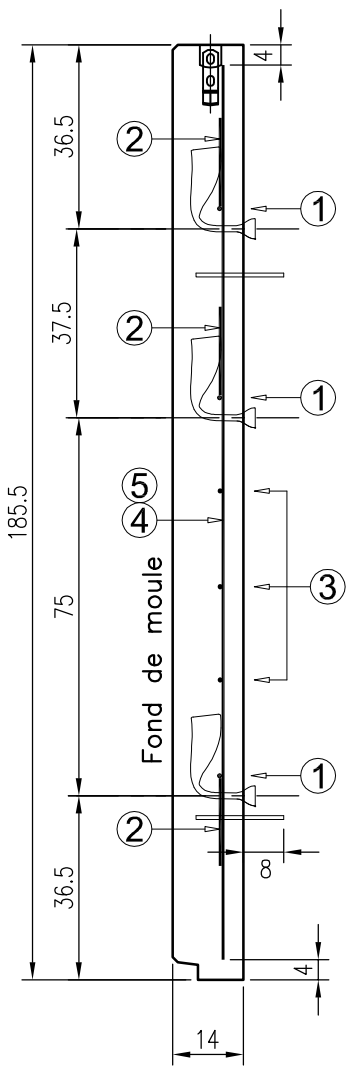

Elévation face extérieure

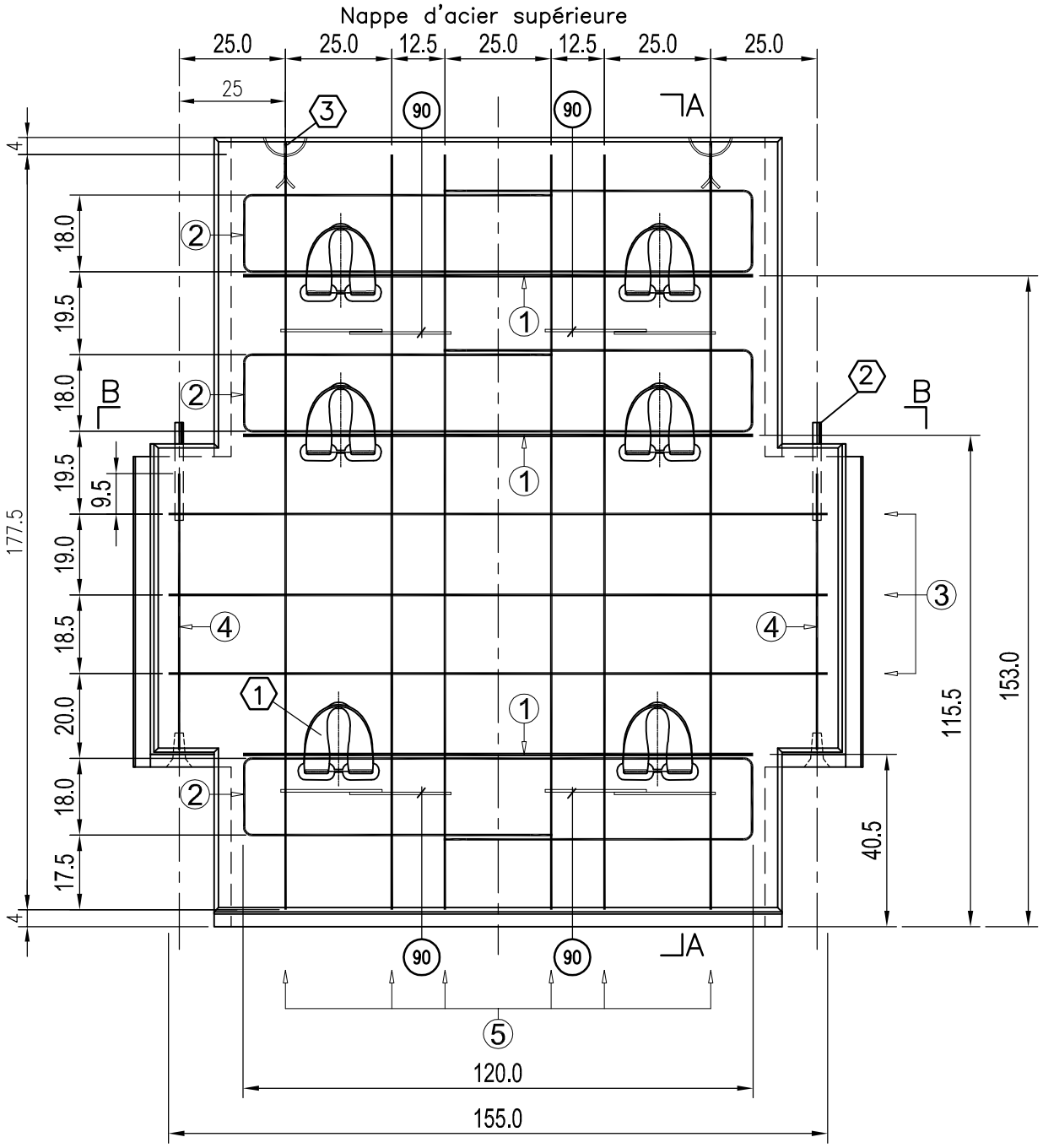

Coupe B–B

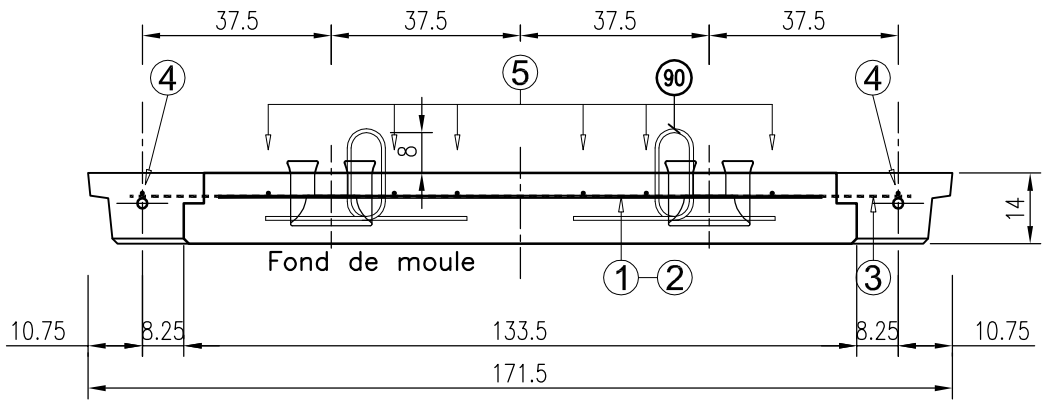

NOMENCLATURE						
N°	Barre	Nb	Longueur (mm)	Schéma (unité en mm)	Poids unitaire (kg)	Poids total (kg)
1	HA8	3	1200	1200	0.474	1.422
2	HA6	3	2970	1200 (185, 725, 725, 195)	0.659	1.978
3	HA6	3	1550	1550	0.344	1.032
4	HA6	2	650	650	0.144	0.288
5	HA6	6	1775	1775	0.394	2.364
90	Ø6	4	830	76, 195, 162, 162	0.184	0.736
				Poids total des aciers =		7.82

Béton : caractéristiques minimales C30/37
Acier HA : limite élastique = 500 MPa
Enrobage des aciers principaux : 3.5cm

1 6 Boîtes GeoMega

2 2 Goujons ø 20 ext. Long. 0.23m.

3 2 Ancres de levage 1.4 tonnes, type HALFEN : TPA–FS–1,4–11–WB pour épaisseur moyenne de 19 cm maximum (y compris l'éventuelle surépaisseur architectonique)

90 Acier à couper et passiver sur place après montage

0 10 25 50cm

Surface nominale = 2.783 m2

NOTA:
POUR TOUS DETAILS VOIR PLAN DE REFERENCE: OC.F 102/00 + SPECIFICATIONS EVENTUELLES DE L'AFFAIRE.

Toutes les cotes sont en cm.

Terre Armée — Edition 2009

ECAILLE DE 14 COURANTE
TYPE D'ATTACHES GeoMega
TYPE OQ6

PLANTYPE: OC.F
114/08
IND. 0

Dess.: FT | Verif.: | Echelle: 1/15 (A3) | Date: 05/01/09

Toute reproduction, toute communication même partielle de cette étude qui est spécifique à la Terre Armée (ingénierie, plans, calculs) à des tiers, ou toute utilisation des informations qu'elle contient, sans concession de licence d'exploitation des brevets, sont interdites et constituent des contrefaçons. "Terre armée" est une marque déposée.

Coupe A–A

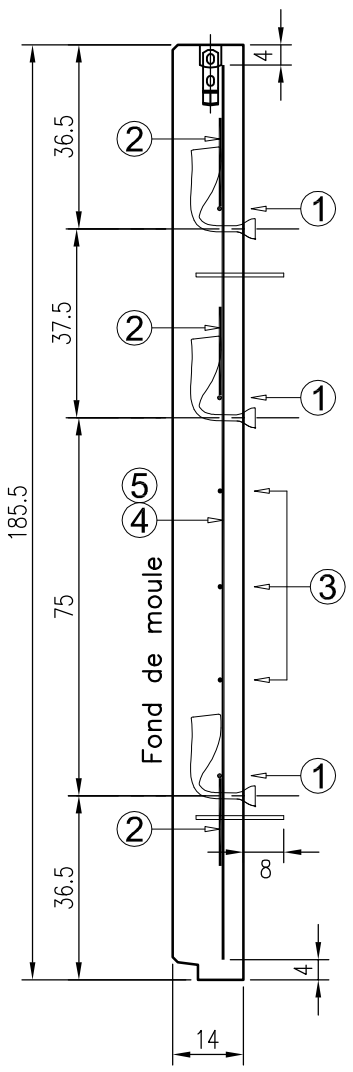

Elévation face extérieure

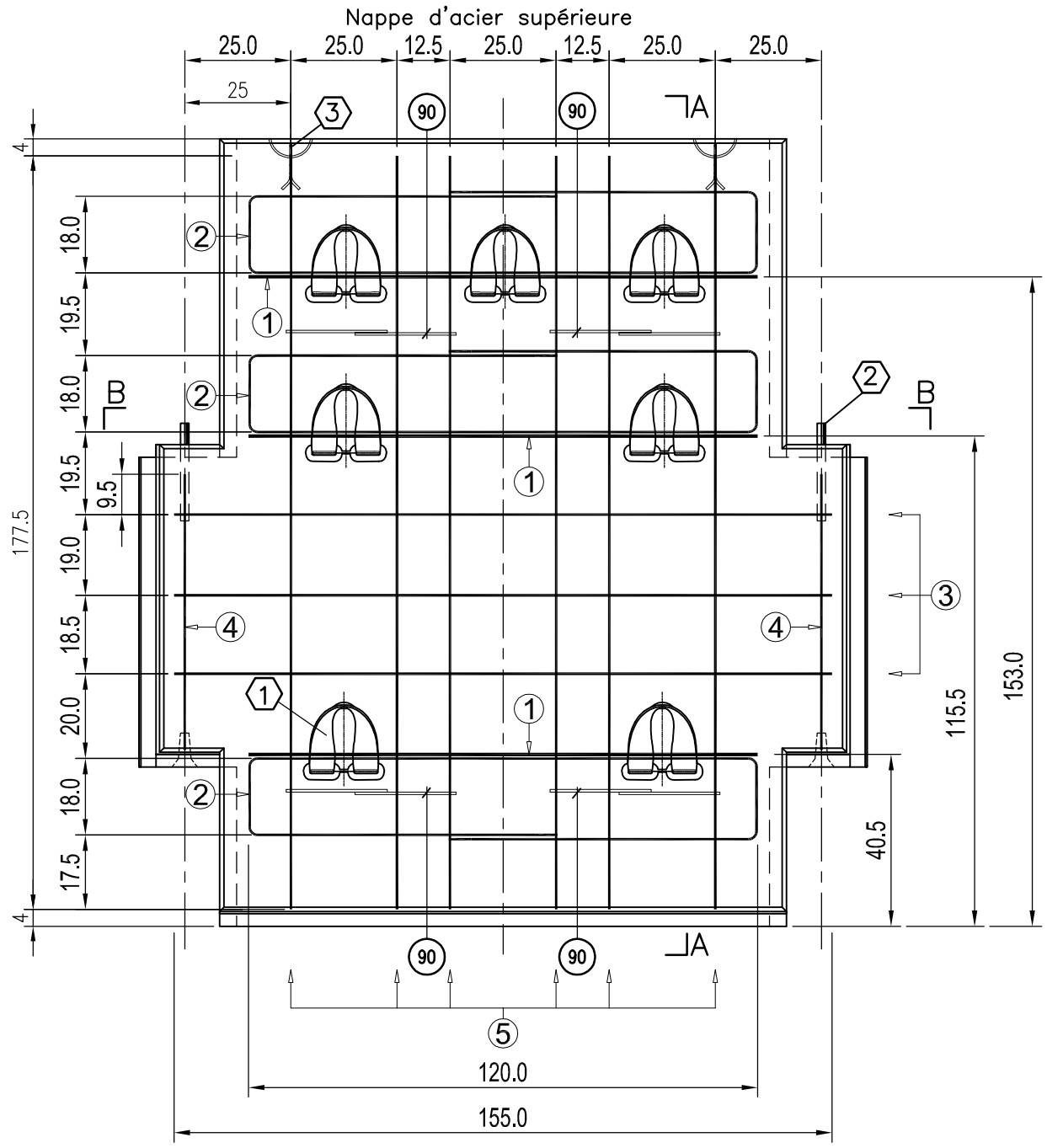

Coupe B–B

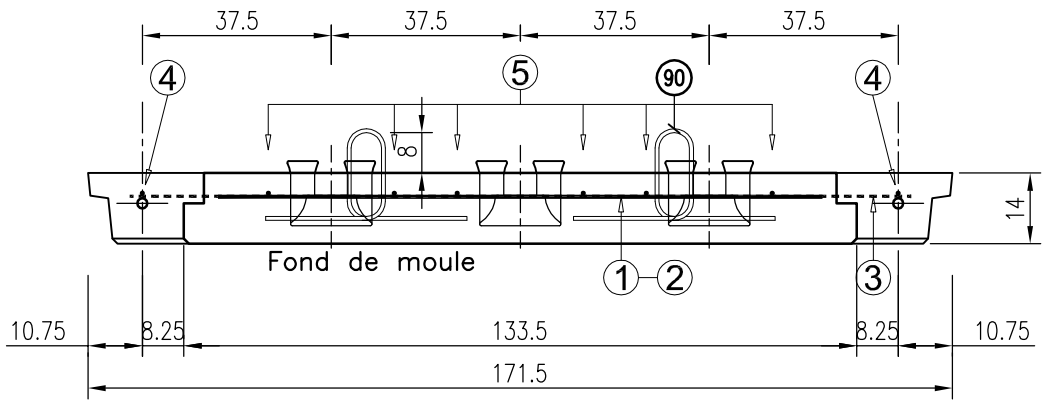

NOMENCLATURE						
N°	Barre	Nb	Longueur (mm)	Schéma (unité en mm)	Poids unitaire (kg)	Poids total (kg)
1	HA8	3	1200	1200	0.474	1.422
2	HA6	3	2970	1200 (185, 725, 725, 195)	0.659	1.978
3	HA6	3	1550	1550	0.344	1.032
4	HA6	2	650	650	0.144	0.288
5	HA6	6	1775	1775	0.394	2.364
90	Ø6	4	830	76, 195, 162, 162	0.184	0.736
				Poids total des aciers =		7.82

Béton : caractéristiques minimales C30/37
Acier HA : limite élastique = 500 MPa
Enrobage des aciers principaux : 3.5cm

1 7 Boîtes GeoMega

2 2 Goujons ø 20 ext. Long. 0.23m.

3 2 Ancres de levage 1.4 tonnes, type HALFEN : TPA–FS–1,4–11–WB pour épaisseur moyenne de 19 cm maximum (y compris l'éventuelle surépaisseur architectonique)

90 Acier à couper et passiver sur place après montage

0 10 25 50cm

Surface nominale = 2.783 m2

NOTA:
POUR TOUS DETAILS VOIR PLAN DE REFERENCE: OC.F 102/00 + SPECIFICATIONS EVENTUELLES DE L'AFFAIRE.

Toutes les cotes sont en cm.

Terre Armée — Edition 2009

ECAILLE DE 14 COURANTE
TYPE D'ATTACHES GeoMega
TYPE OQ7

PLANTYPE: OC.F
114/28
IND. 0

Dess.: FT | Verif.: | Echelle: 1/15 (A3) | Date: 05/01/09

Toute reproduction, toute communication même partielle de cette étude qui est spécifique à la Terre Armée (ingénierie, plans, calculs) à des tiers, ou toute utilisation des informations qu'elle contient, sans concession de licence d'exploitation des brevets, sont interdites et constituent des contrefaçons. "Terre armée" est une marque déposée.

Coupe A–A

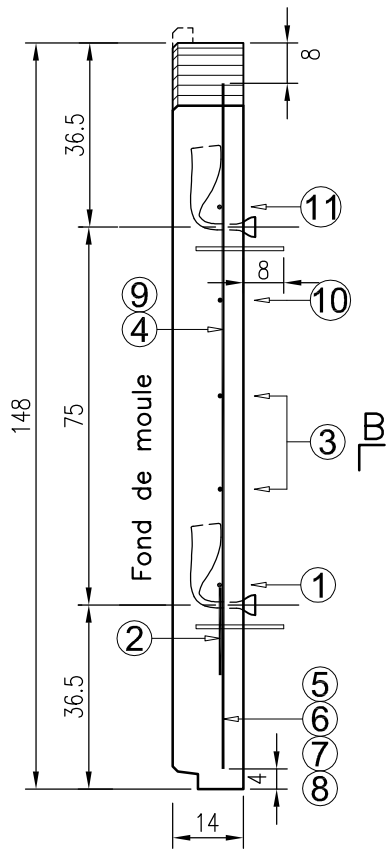

Elévation face extérieure

Nappe d'acier supérieure

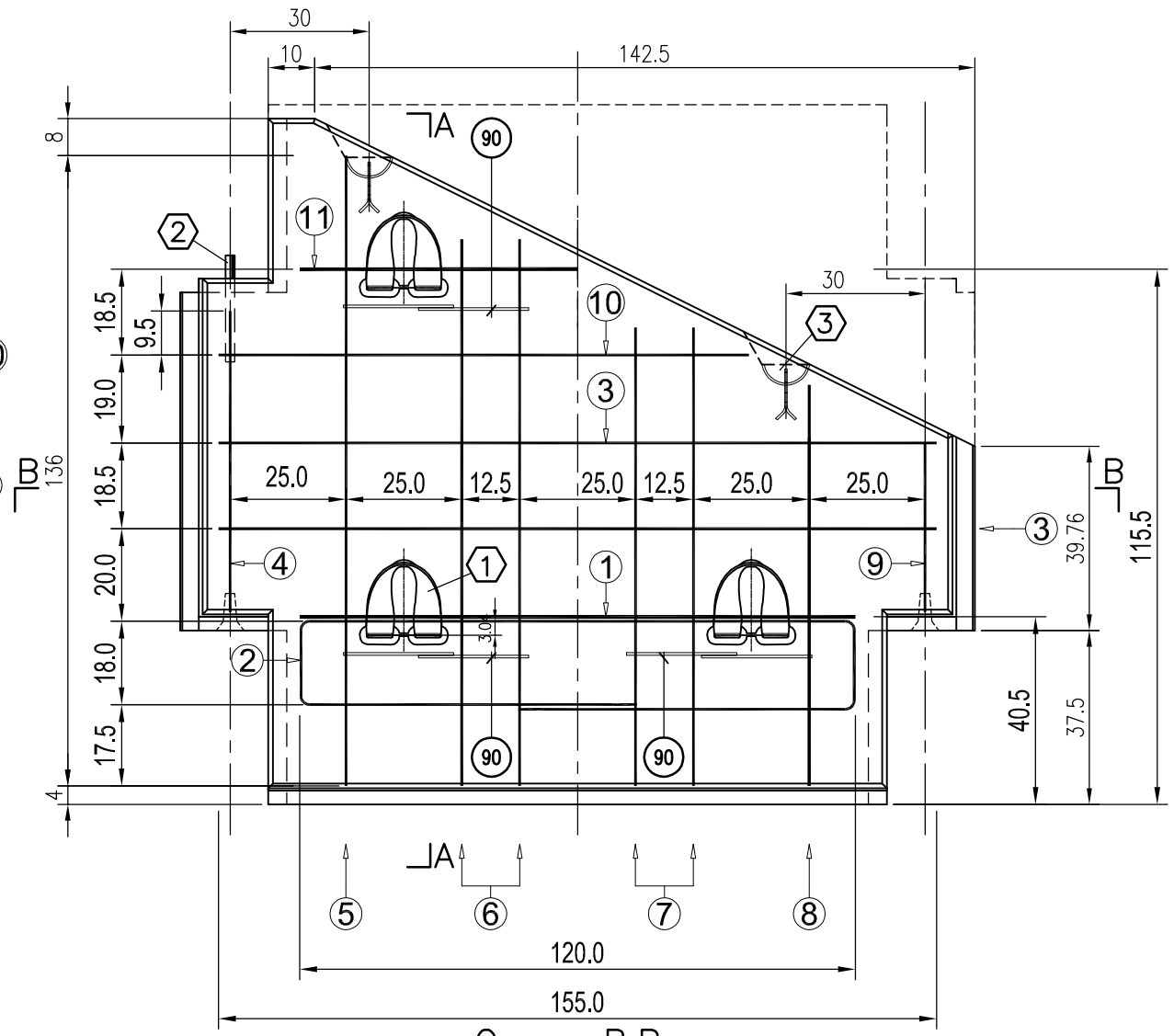

Coupe B.B

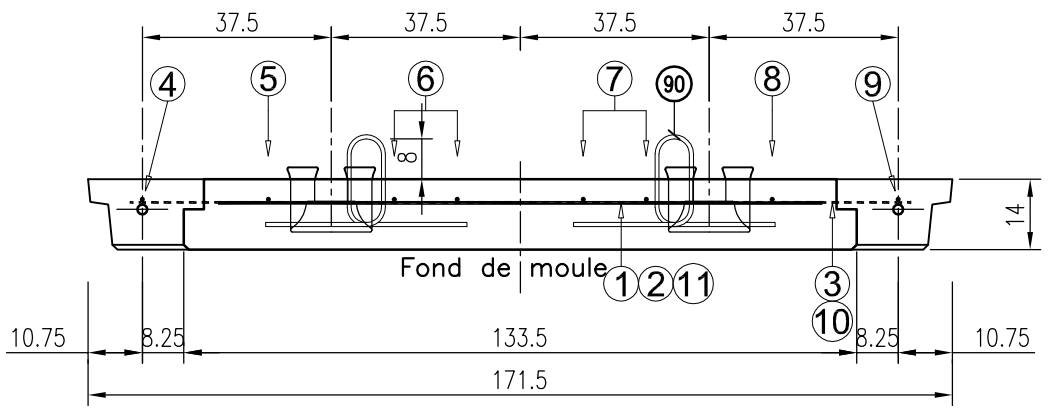

NOMENCLATURE						
N°	Barre	Nb	Longueur (mm)	Schéma (unité en mm)	Poids unitaire (kg)	Poids total (kg)
1	HA8	1	1200	1200	0.474	0.474
2	HA6	1	2970	1200 (185, 725, 725, 195)	0.659	0.659
3	HA6	2	1550	1550	0.344	0.688
4	HA6	1	650	650	0.144	0.144
5	HA6	1	1360	1360	0.302	0.302
6	HA6	2	1175	1175	0.261	0.522
7	HA6	2	990	990	0.220	0.440
8	HA6	1	865	865	0.192	0.192
9	HA6	1	365	365	0.081	0.081
10	HA6	1	1145	1145	0.254	0.254
11	HA8	1	600	600	0.237	0.237
90	Ø6	3	830	76, 195, 162, 162	0.184	0.552
				Poids total des aciers =		4.545

1. 3 Boîtes GeoMega
2. 1 Goujons ø 20 ext. Long. 0.23m.
3. 2 Ancres de levage 1.4 tonnes, type HALFEN : TPA–FS–1,4–11–WB pour épaisseur moyenne de 19 cm maximum (y compris l'éventuelle surépaisseur architectonique)

90 Acier à couper et passiver sur place après montage

0 10 25 50cm

Béton : caractéristiques minimales C30/37
Acier HA : limite élastique = 500 MPa
Enrobage des aciers principaux : 3.5cm

Surface nominale = 1.790 m2

NOTA:
POUR TOUS DETAILS VOIR PLAN DE REFERENCE: OC.F 102/00 + SPECIFICATIONS EVENTUELLES DE L'AFFAIRE.

Toutes les cotes sont en cm.

Terre Armée — Edition 2009

ECAILLE DE 14 HAUT DE MUR
Type d'attaches GeoMega
Sans attentes – TYPE ONJ3

PLANTYPE: OC.F
116/01
IND. 0

Dess.: FT | Verif.: | Echelle: 1/15 (A3) | Date: 18/03/09

Toute reproduction, toute communication même partielle de cette étude qui est spécifique à la Terre Armée (ingénierie, plans, calculs) à des tiers, ou toute utilisation des informations qu'elle contient, sans concession de licence d'exploitation des brevets, sont interdites et constituent des contrefaçons. "Terre armée" est une marque déposée.

Coupe A–A

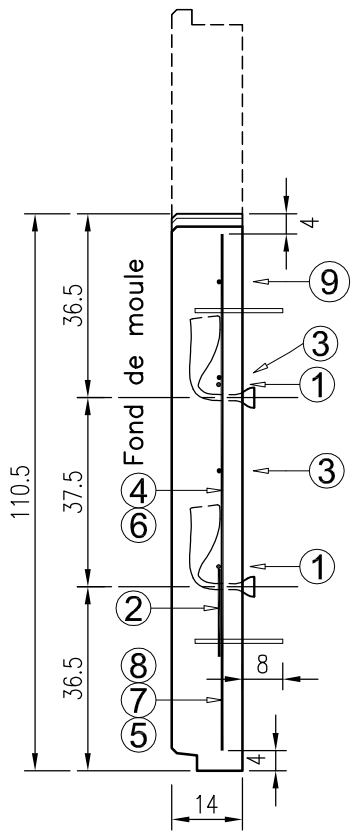

Elévation face extérieure

Nappe d'acier supérieure

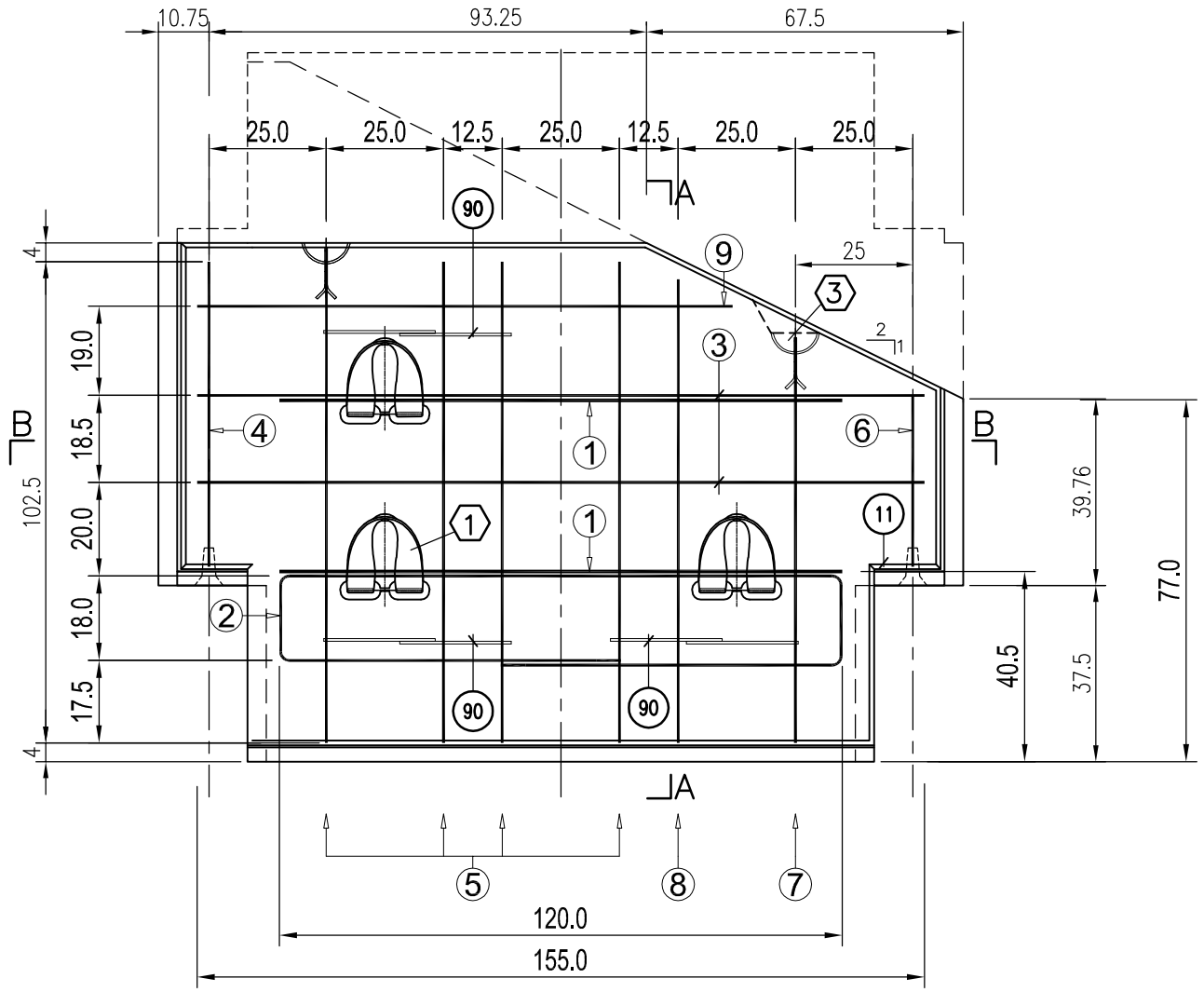

Coupe B.B

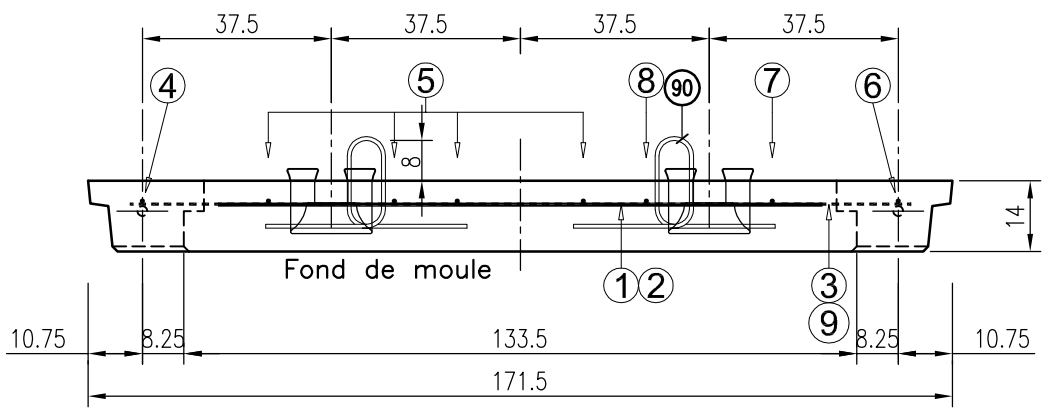

NOMENCLATURE						
N°	Barre	Nb	Longueur (mm)	Schéma (unité en mm)	Poids unitaire (kg)	Poids total (kg)
1	HA8	2	1200	1200	0.474	0.948
2	HA6	1	2970	185 1200 725 725 195	0.659	0.659
3	HA6	2	1550	1550	0.344	0.688
4	HA6	1	650	650	0.144	0.144
5	HA6	4	1025	1025	0.228	0.912
6	HA6	1	365	365	0.081	0.081
7	HA6	1	865	865	0.192	0.192
8	HA6	1	990	990	0.220	0.220
9	HA6	1	1140	1140	0.253	0.253
90	Ø6	3	830	76 195 162 162	0.184	0.552
				Poids total des aciers =		4.649

(1) 3 Boîtes GeoMega

(3) 2 Ancres de levage 1.4 tonnes, type HALFEN : TPA–FS–1,4–11–WB pour épaisseur moyenne de 19 cm maximum (y compris l'éventuelle surépaisseur architectonique)

(90) Acier à couper et passiver sur place après montage

0 10 25 50cm

Béton : caractéristiques minimales C30/37
Acier HA : limite élastique = 500 MPa
Enrobage des aciers principaux : 3.5cm

Surface nominale = 1.572 m2

NOTA:
POUR TOUS DETAILS VOIR PLAN DE REFERENCE: OC.F 102/00 + SPECIFICATIONS EVENTUELLES DE L'AFFAIRE.

Toutes les cotes sont en cm.

Terre Armée — Edition 2009

ECAILLE DE 14 HAUT DE MUR
Type d'attaches GeoMega
Sans attentes – TYPE OLQ3

PLANTYPE: OC.F
116/05
IND. 0

Dess.: FT | Verif.: | Echelle: 1/15 (A3) | Date: 18/03/09

Toute reproduction, toute communication même partielle de cette étude qui est spécifique à la Terre Armée (ingénierie, plans, calculs) à des tiers, ou toute utilisation des informations qu'elle contient, sans concession de licence d'exploitation des brevets, sont interdites et constituent des contrefaçons. "Terre armée" est une marque déposée.

Elévation face extérieure

Nappe d'acier supérieure

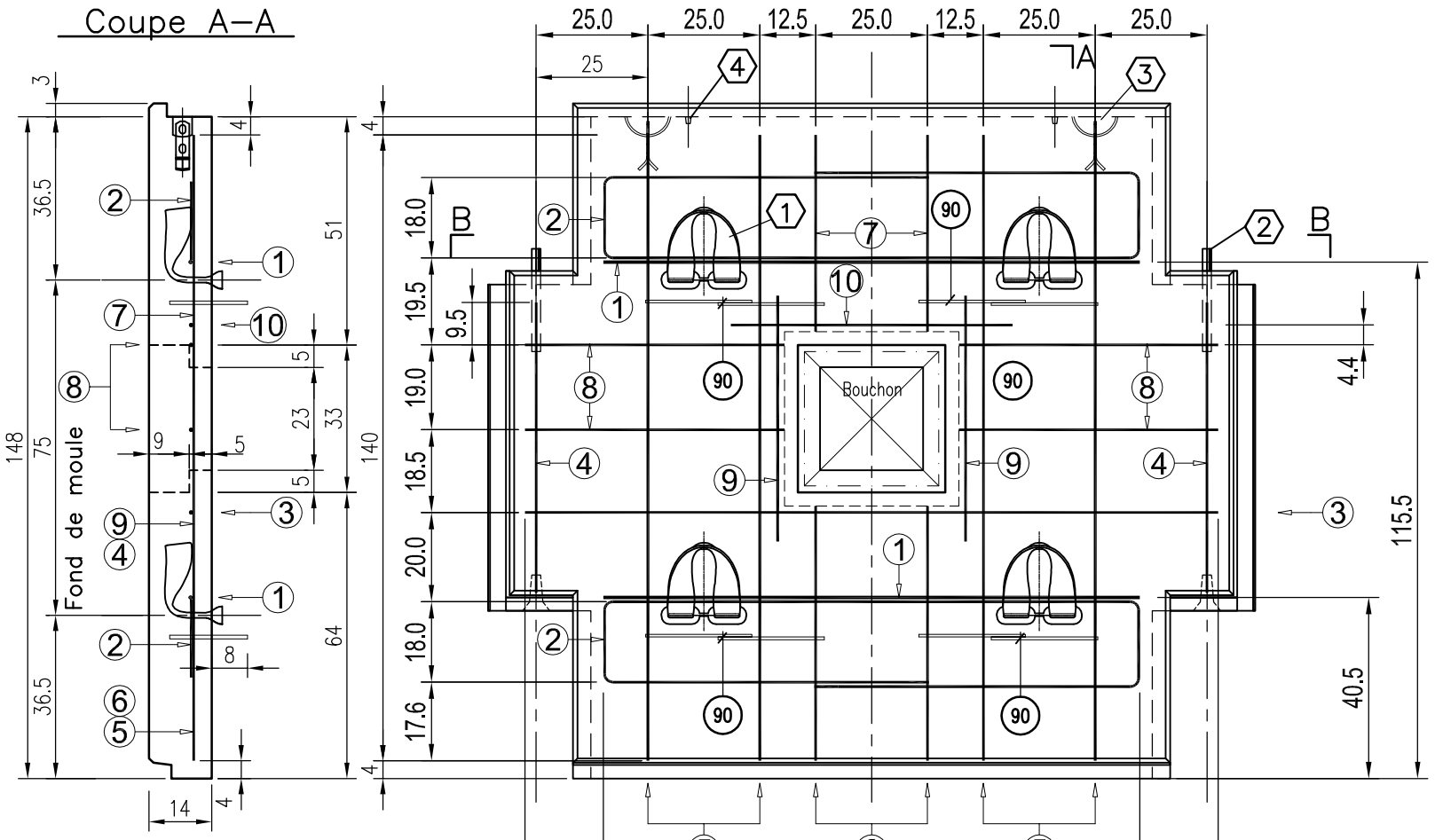

Coupe A–A

Définition du bouchon

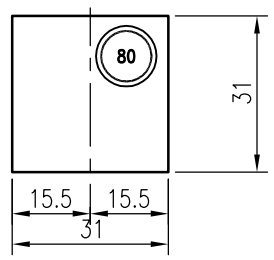

Coupe B.B

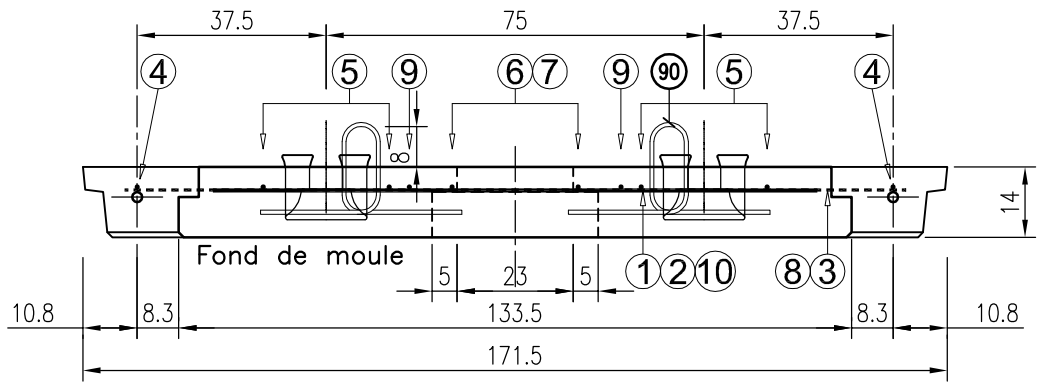

NOMENCLATURE						
N°	Barre	Nb	Longueur (mm)	Schéma (unité en mm)	Poids unitaire (kg)	Poids total (kg)
1	HA10	2	1200	1200	0.740	1.480
2	HA8	2	3060	1200 (185, 775, 775, 195)	1.209	2.417
3	HA8	1	1550	1550	0.612	0.612
4	HA8	2	650	650	0.256	0.512
5	HA8	4	1400	1400	0.552	2.208
6	HA8	2	570	570	0.225	0.450
7	HA8	2	440	440	0.174	0.348
8	HA8	4	580	580	0.229	0.916
9	HA8	2	550	550	0.217	0.434
10	HA8	1	630	630	0.249	0.249
90	Ø6	4	830	76, 195, 162, 162	0.184	0.736
				Poids total des aciers =		10.362

1. 4 Boîtes GeoMega
2. 2 Goujons ø 20 ext. Long. 0.23m.
3. 2 Ancres de levage 1.4 tonnes, type HALFEN : TPA–FS–1,4–11–WB pour épaisseur moyenne de 19 cm maximum (y compris l'éventuelle surépaisseur architectonique)
4. 2 Empreintes pour plots d'appui

90 Acier à couper et passiver sur place après montage

0 10 25 50cm

Béton : caractéristiques minimales C30/37
Acier HA : limite élastique = 500 MPa
Enrobage des aciers principaux : 3.5cm

Surface nominale = 2.250 m2

NOTA:
POUR TOUS DETAILS VOIR PLAN DE REFERENCE: OC.F 102/00 + SPECIFICATIONS EVENTUELLES DE L'AFFAIRE.

Toutes les cotes sont en cm.

Terre Armée — Edition 2009

ECAILLE DE 14 COURANTE
Type d'attaches GeoMega
TYPE OKD4

PLANTYPE: OC.F
152/00
IND. 0

Dess.: FT | Verif.: | Echelle: 1/15 (A3) | Date: 18/03/09

Toute reproduction, toute communication même partielle de cette étude qui est spécifique à la Terre Armée (ingénierie, plans, calculs) à des tiers, ou toute utilisation des informations qu'elle contient, sans concession de licence d'exploitation des brevets, sont interdites et constituent des contrefaçons.
"Terre armée" est une marque déposée.

Elévation face extérieure

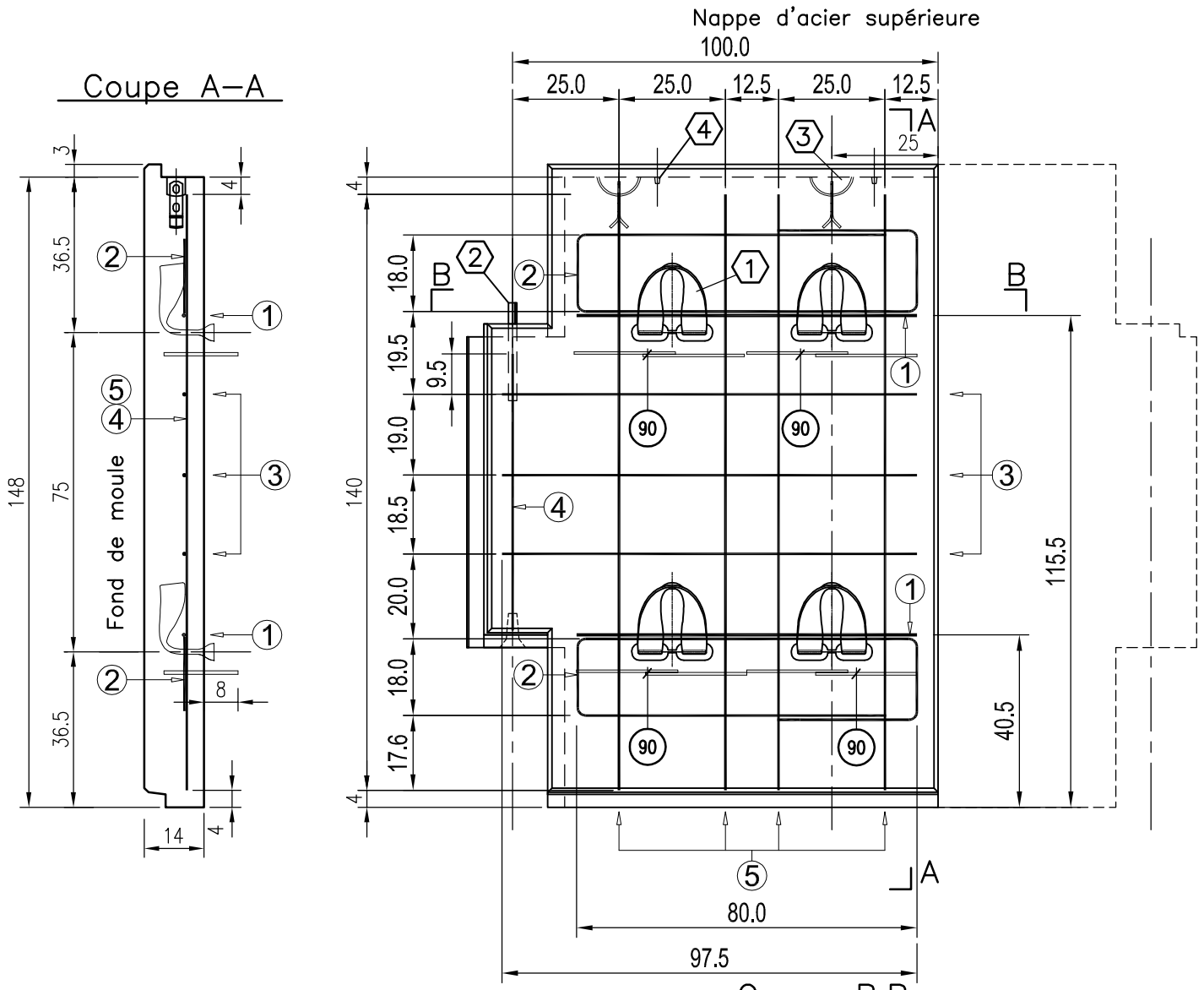

Coupe B.B

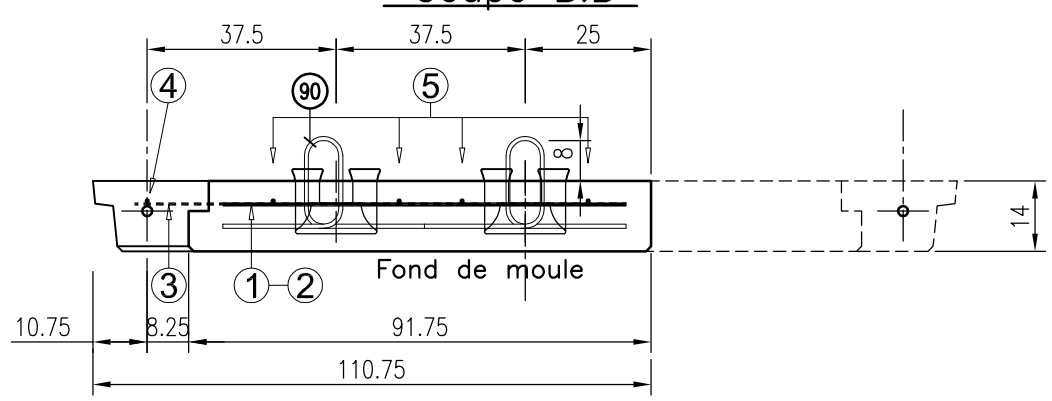

NOMENCLATURE						
N°	Barre	Nb	Longueur (mm)	Schéma (unité en mm)	Poids unitaire (kg)	Poids total (kg)
1	HA8	2	800	800	0.316	0.632
2	HA6	2	2190	797 / 185 725 328 195	0.486	0.972
3	HA6	3	975	975	0.216	0.648
4	HA6	1	650	650	0.144	0.144
5	HA6	4	1400	1400	0.311	1.244
90	Ø6	4	830	76 / 195 / 162 162	0.184	0.736
				Poids total des aciers =		4.376

1. 4 Boîtes GeoMega
2. 1 Goujons ø 20 ext. Long. 0.23m.
3. 2 Ancres de levage 1.4 tonnes, type HALFEN : TPA–FS–1,4–11–WB pour épaisseur moyenne de 19 cm maximum (y compris l'éventuelle surépaisseur architectonique)
4. 2 Empreintes pour plots d'appui

90 Acier à couper et passiver sur place après montage

0 10 25 50cm

Béton : caractéristiques minimales C30/37
Acier HA : limite élastique = 500 MPa
Enrobage des aciers principaux : 3.5cm

Surface nominale = 1.500 m2

NOTA:
POUR TOUS DETAILS VOIR PLAN DE REFERENCE: OC.F 102/00 + SPECIFICATIONS EVENTUELLES DE L'AFFAIRE.

Toutes les cotes sont en cm.

Terre Armée Edition 2009

ECAILLE DE 14 COURANTE
Type d'attaches GeoMega
TYPE OA4D00

PLANTYPE OC.F
OA4D00–7915
IND. 0

Dess.: FT | Verif.: | Echelle: 1/15 (A3) | Date: 17/03/09

Toute reproduction, toute communication même partielle de cette étude qui est spécifique à la Terre Armée (ingénierie, plans, calculs) à des tiers, ou toute utilisation des informations qu'elle contient, sans concession de licence d'exploitation des brevets, sont interdites et constituent des contrefaçons. "Terre armée" est une marque déposée.

Coupe A–A

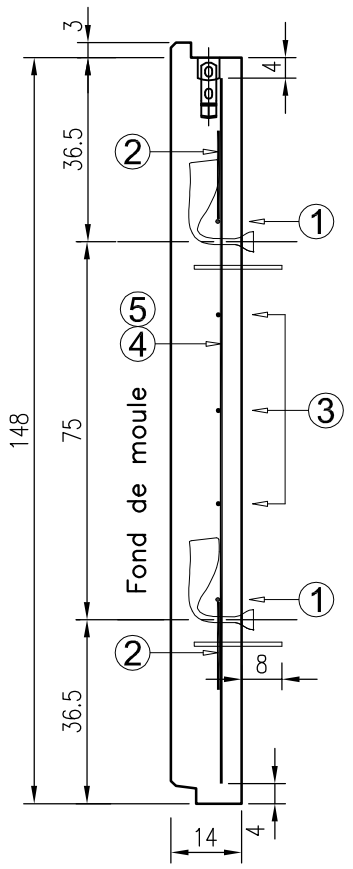

Elévation face extérieure

Nappe d'acier supérieure

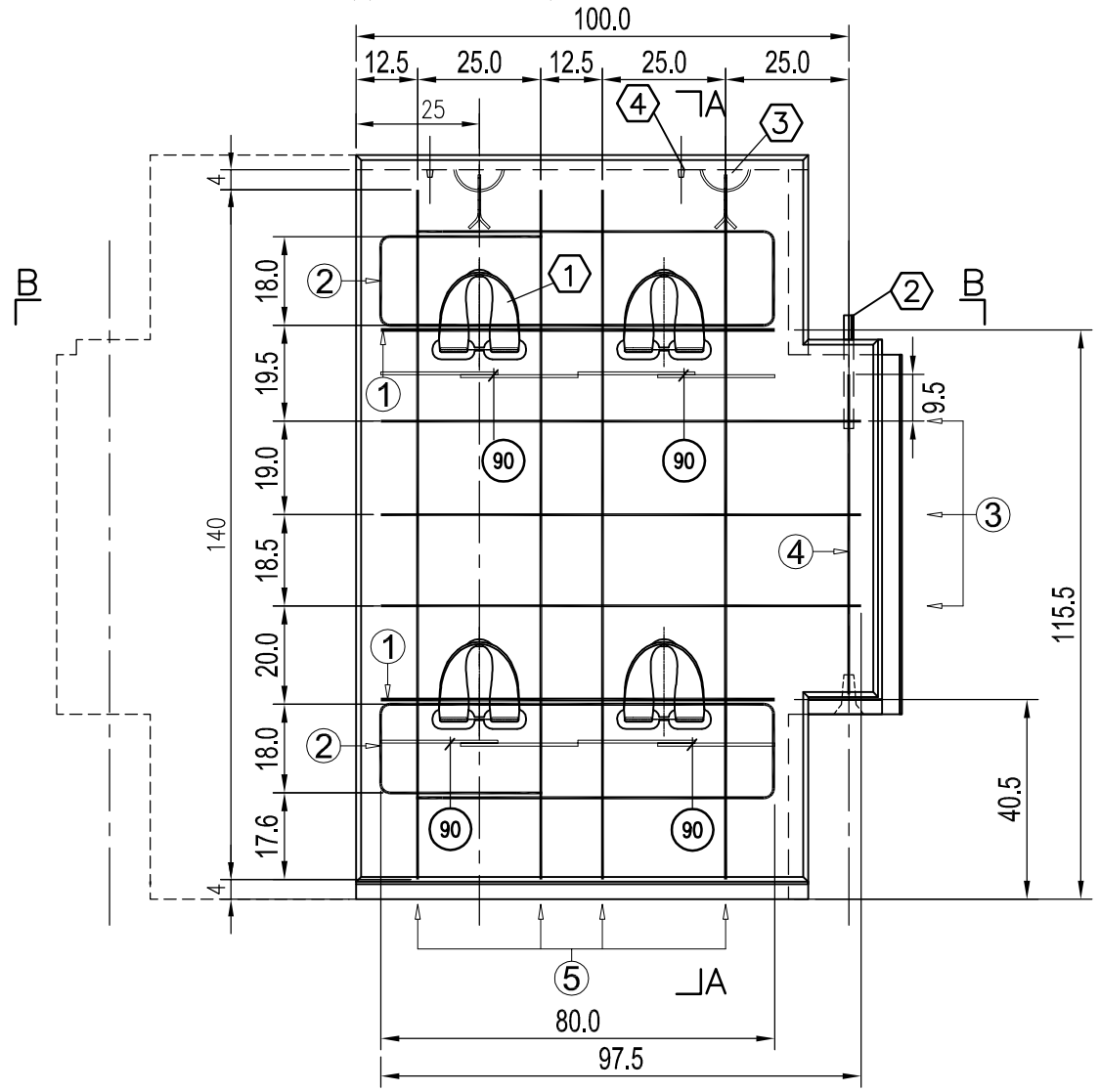

Coupe B.B

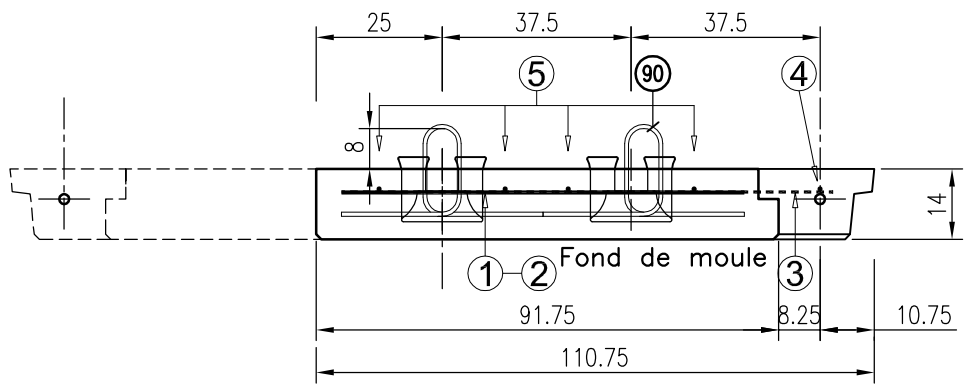

NOMENCLATURE						
N°	Barre	Nb	Longueur (mm)	Schéma (unité en mm)	Poids unitaire (kg)	Poids total (kg)
1	HA8	2	800	800	0.316	0.632
2	HA6	2	2190	797 (185, 328, 725, 195)	0.486	0.972
3	HA6	3	975	975	0.216	0.648
4	HA6	1	650	650	0.144	0.144
5	HA6	4	1400	1400	0.311	1.244
90	Ø6	4	830	76, 195, 162, 162	0.184	0.736
				Poids total des aciers =		4.376

1. 4 Boîtes GeoMega
2. 1 Goujons ø 20 ext. Long. 0.23m.
3. 2 Ancres de levage 1.4 tonnes, type HALFEN : TPA–FS–1,4–11–WB pour épaisseur moyenne de 19 cm maximum (y compris l'éventuelle surépaisseur architectonique)
4. 2 Empreintes pour plots d'appui

90 Acier à couper et passiver sur place après montage

0 10 25 50cm

Béton : caractéristiques minimales C30/37
Acier HA : limite élastique = 500 MPa
Enrobage des aciers principaux : 3.5cm

Surface nominale = 1.500 m2

NOTA:
POUR TOUS DETAILS VOIR PLAN DE REFERENCE: OC.F 102/00 + SPECIFICATIONS EVENTUELLES DE L'AFFAIRE.

Toutes les cotes sont en cm.

Terre Armée Edition 2009

ECAILLE DE 14 COURANTE
Type d'attaches GeoMega
TYPE OA4G00

PLANTYPE OC.F
OA4G00–7915
IND. 0

Dess.: FT | Verif.: | Echelle: 1/15 (A3) | Date: 17/03/09

Toute reproduction, toute communication même partielle de cette étude qui est spécifique à la Terre Armée (ingénierie, plans, calculs) à des tiers, ou toute utilisation des informations qu'elle contient, sans concession de licence d'exploitation des brevets, sont interdites et constituent des contrefaçons. "Terre armée" est une marque déposée.

Elévation face extérieure

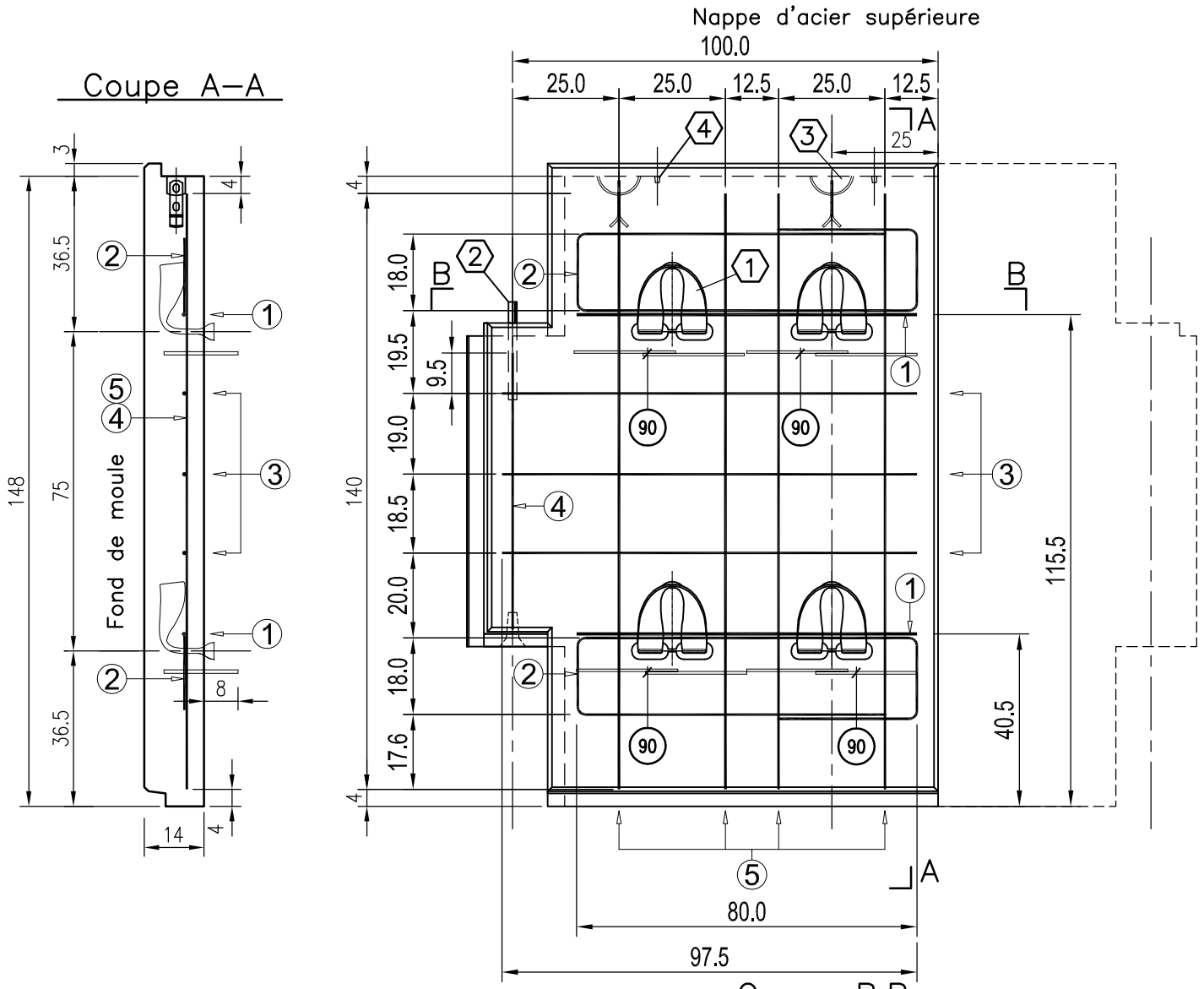

NOMENCLATURE						
N°	Barre	Nb	Longueur (mm)	Schéma (unité en mm)	Poids unitaire (kg)	Poids total (kg)
1	HA10	2	800	800	0.493	0.986
2	HA8	2	2190	797 / 185 725 328 195	0.864	1.728
3	HA8	3	975	975	0.385	1.155
4	HA8	1	650	650	0.256	0.256
5	HA8	4	1400	1400	0.552	2.208
90	Ø6	4	830	76 / 195 / 162 162	0.184	0.736
				Poids total des aciers =		7.069

1 4 Boîtes GeoMega

2 1 Goujons ø 20 ext. Long. 0.23m.

3 2 Ancres de levage 1.4 tonnes, type HALFEN : TPA–FS–1,4–11–WB pour épaisseur moyenne de 19 cm maximum (y compris l'éventuelle surépaisseur architectonique)

4 2 Empreintes pour plots d'appui

90 Acier à couper et passiver sur place après montage

0 10 25 50cm

Béton : caractéristiques minimales C30/37
Acier HA : limite élastique = 500 MPa
Enrobage des aciers principaux : 3.5cm

Surface nominale = 1.500 m2

NOTA:
POUR TOUS DETAILS VOIR PLAN DE REFERENCE: OC.F 102/00 + SPECIFICATIONS EVENTUELLES DE L'AFFAIRE.

Toutes les cotes sont en cm.

Terre Armée Edition 2009

ECAILLE DE 14 COURANTE
Type d'attaches GeoMega
TYPE OC4D00

PLANTYPE OC.F
OC4D00–7915
IND. 0

Dess.: FT | Verif.: | Echelle: 1/15 (A3) | Date: 17/03/09

Toute reproduction, toute communication même partielle de cette étude qui est spécifique à la Terre Armée (ingénierie, plans, calculs) à des tiers, ou toute utilisation des informations qu'elle contient, sans concession de licence d'exploitation des brevets, sont interdites et constituent des contrefaçons. "Terre armée" est une marque déposée.

Coupe A–A

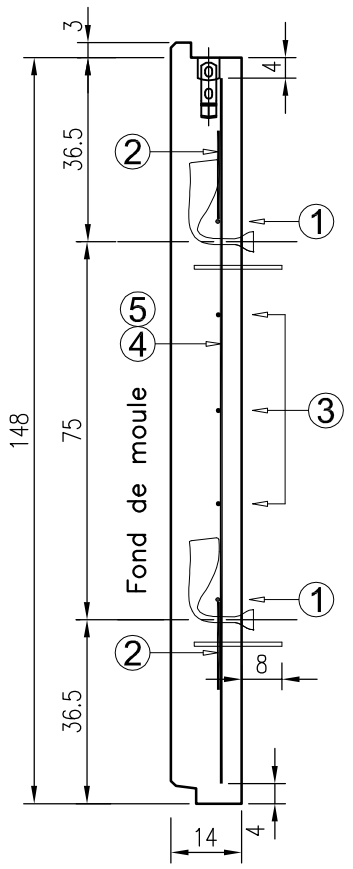

Elévation face extérieure

Nappe d'acier supérieure

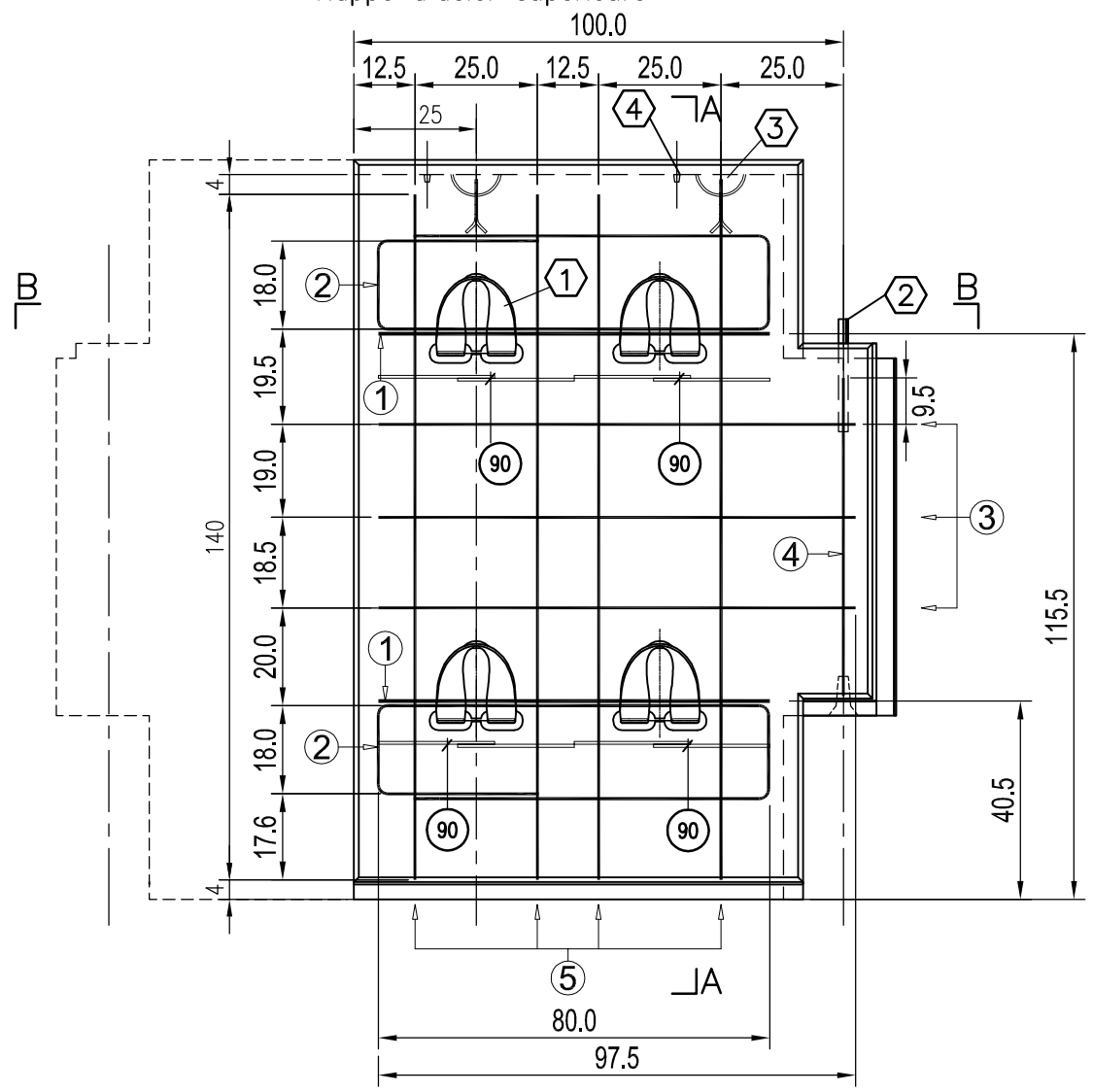

Coupe B.B

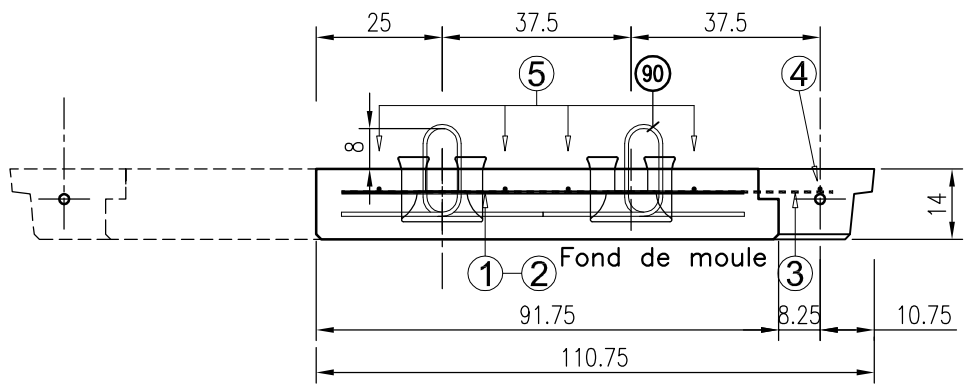

NOMENCLATURE						
N°	Barre	Nb	Longueur (mm)	Schéma (unité en mm)	Poids unitaire (kg)	Poids total (kg)
1	HA10	2	800	800	0.493	0.986
2	HA8	2	2190	797 / 185 / 328 / 725 / 195	0.864	1.728
3	HA8	3	975	0.975	0.385	1.155
4	HA8	1	650	650	0.256	0.256
5	HA8	4	1400	1400	0.552	2.208
90	Ø6	4	830	76 / 195 / 162 162	0.184	0.736
				Poids total des aciers =		7.069

1. 4 Boîtes GeoMega
2. 1 Goujons ø 20 ext. Long. 0.23m.
3. 2 Ancres de levage 1.4 tonnes, type HALFEN : TPA–FS–1,4–11–WB pour épaisseur moyenne de 19 cm maximum (y compris l'éventuelle surépaisseur architectonique)
4. 2 Empreintes pour plots d'appui

90 Acier à couper et passiver sur place après montage

0 10 25 50cm

Béton : caractéristiques minimales C30/37
Acier HA : limite élastique = 500 MPa
Enrobage des aciers principaux : 3.5cm

Surface nominale = 1.500 m2

NOTA:
POUR TOUS DETAILS VOIR PLAN DE REFERENCE: OC.F 102/00 + SPECIFICATIONS EVENTUELLES DE L'AFFAIRE.

Toutes les cotes sont en cm.

Terre Armée Edition 2009

ECAILLE DE 14 COURANTE
Type d'attaches GeoMega
TYPE OC4G00

PLANTYPE: OC.F
OC4G00–7915
IND. 0

Dess.: FT | Verif.: | Echelle: 1/15 (A3) | Date: 17/03/09

Toute reproduction, toute communication même partielle de cette étude qui est spécifique à la Terre Armée (ingénierie, plans, calculs) à des tiers, ou toute utilisation des informations qu'elle contient, sans concession de licence d'exploitation des brevets, sont interdites et constituent des contrefaçons. "Terre armée" est une marque déposée.

Coupe A–A

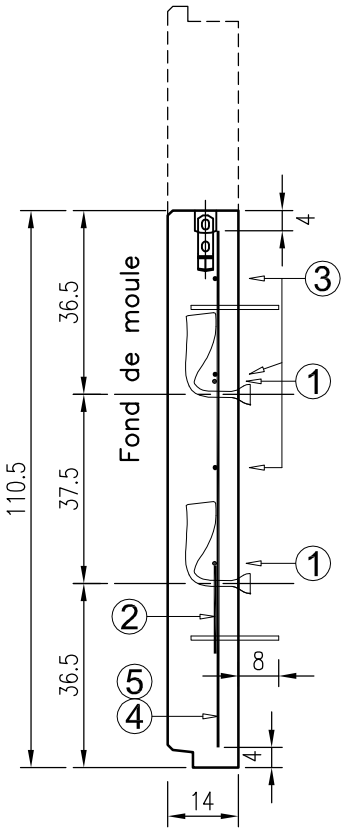

Elévation face extérieure

Nappe d'acier supérieure

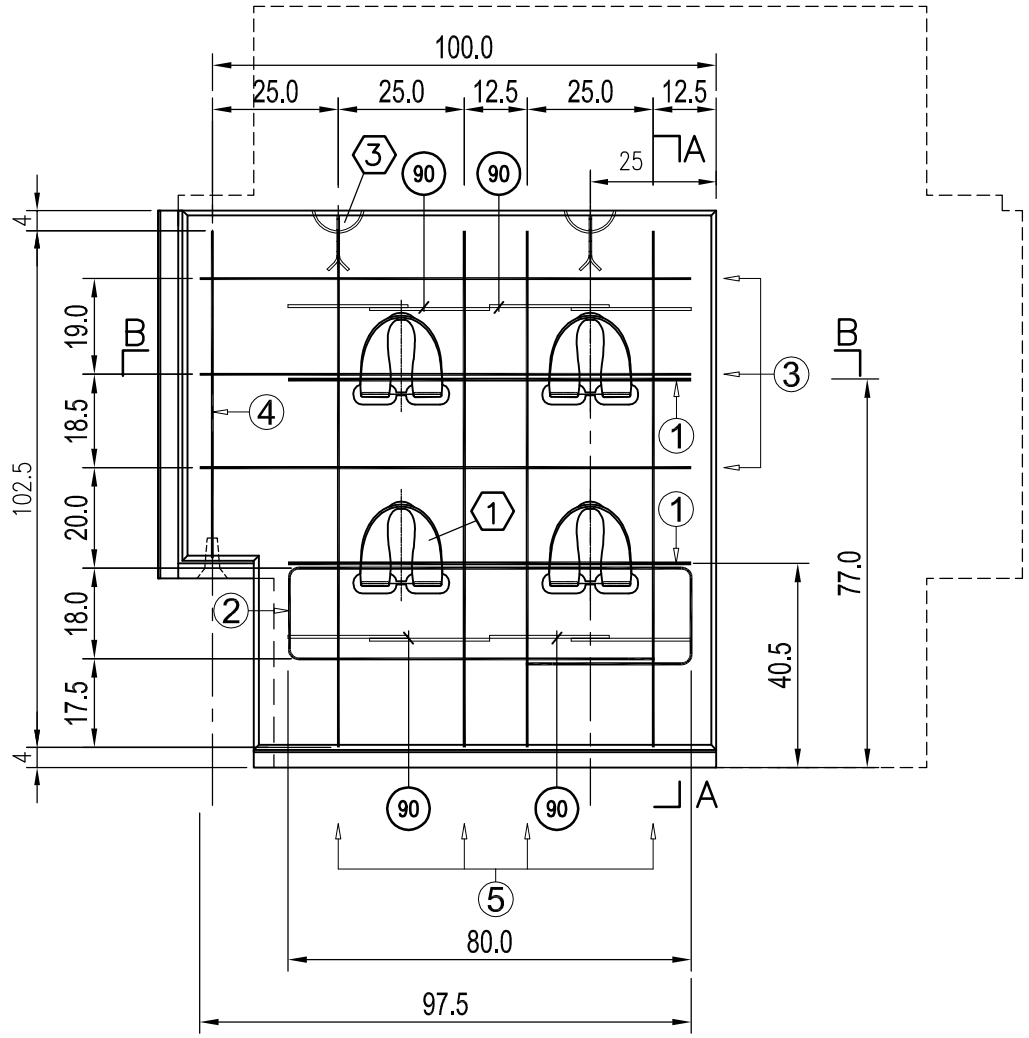

Coupe B.B

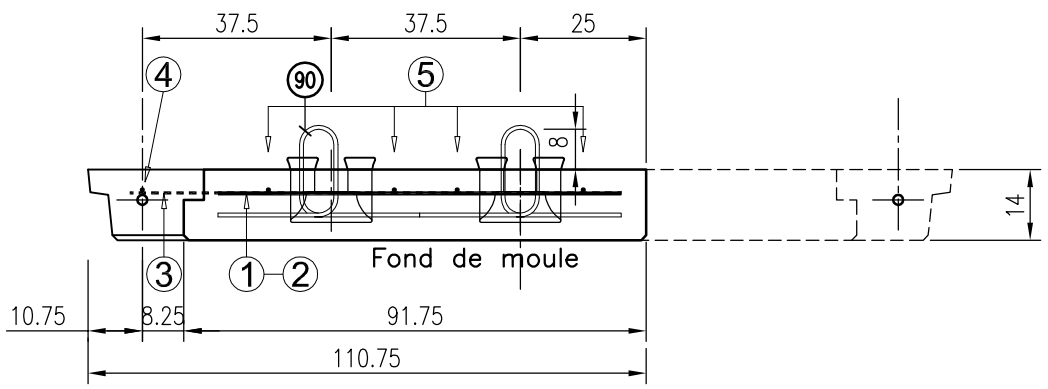

NOMENCLATURE						
N°	Barre	Nb	Longueur (mm)	Schéma (unité en mm)	Poids unitaire (kg)	Poids total (kg)
1	HA8	2	800	800	0.316	0.632
2	HA6	1	2190	797 / 185 725 328 195	0.486	0.486
3	HA6	3	975	975	0.216	0.648
4	HA6	1	650	650	0.144	0.144
5	HA6	4	1025	1025	0.228	0.912
90	Ø6	4	830	76 / 195 / 162 162	0.184	0.736
				Poids total des aciers =		3.558

1 4 Boîtes GeoMega

3 2 Ancres de levage 1.4 tonnes, type HALFEN : TPA–FS–1,4–11–WB pour épaisseur moyenne de 19 cm maximum (y compris l'éventuelle surépaisseur architectonique)

90 Acier à couper et passiver sur place après montage

0 10 25 50cm

Béton : caractéristiques minimales C30/37
Acier HA : limite élastique = 500 MPa
Enrobage des aciers principaux : 3.5cm

Surface nominale = 1.105 m2

NOTA:
POUR TOUS DETAILS VOIR PLAN DE REFERENCE: OC.F 102/00 + SPECIFICATIONS EVENTUELLES DE L'AFFAIRE.

Toutes les cotes sont en cm.

Terre Armée Edition 2009

ECAILLE DE 14 HAUT DE MUR
Type d'attaches GeoMega
TYPE OL4D00

PLANTYPE: OC.F
OL4D00–7915
IND. 0

Dess.: FT | Verif.: | Echelle: 1/15 (A3) | Date: 17/03/09

Toute reproduction, toute communication même partielle de cette étude qui est spécifique à la Terre Armée (ingénierie, plans, calculs) à des tiers, ou toute utilisation des informations qu'elle contient, sans concession de licence d'exploitation des brevets, sont interdites et constituent des contrefaçons. "Terre armée" est une marque déposée.

Coupe A–A

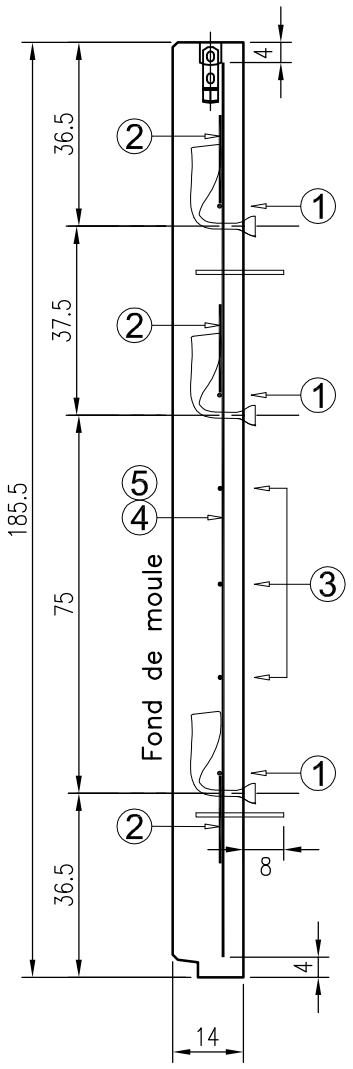

Elévation face extérieure

Nappe d'acier supérieure

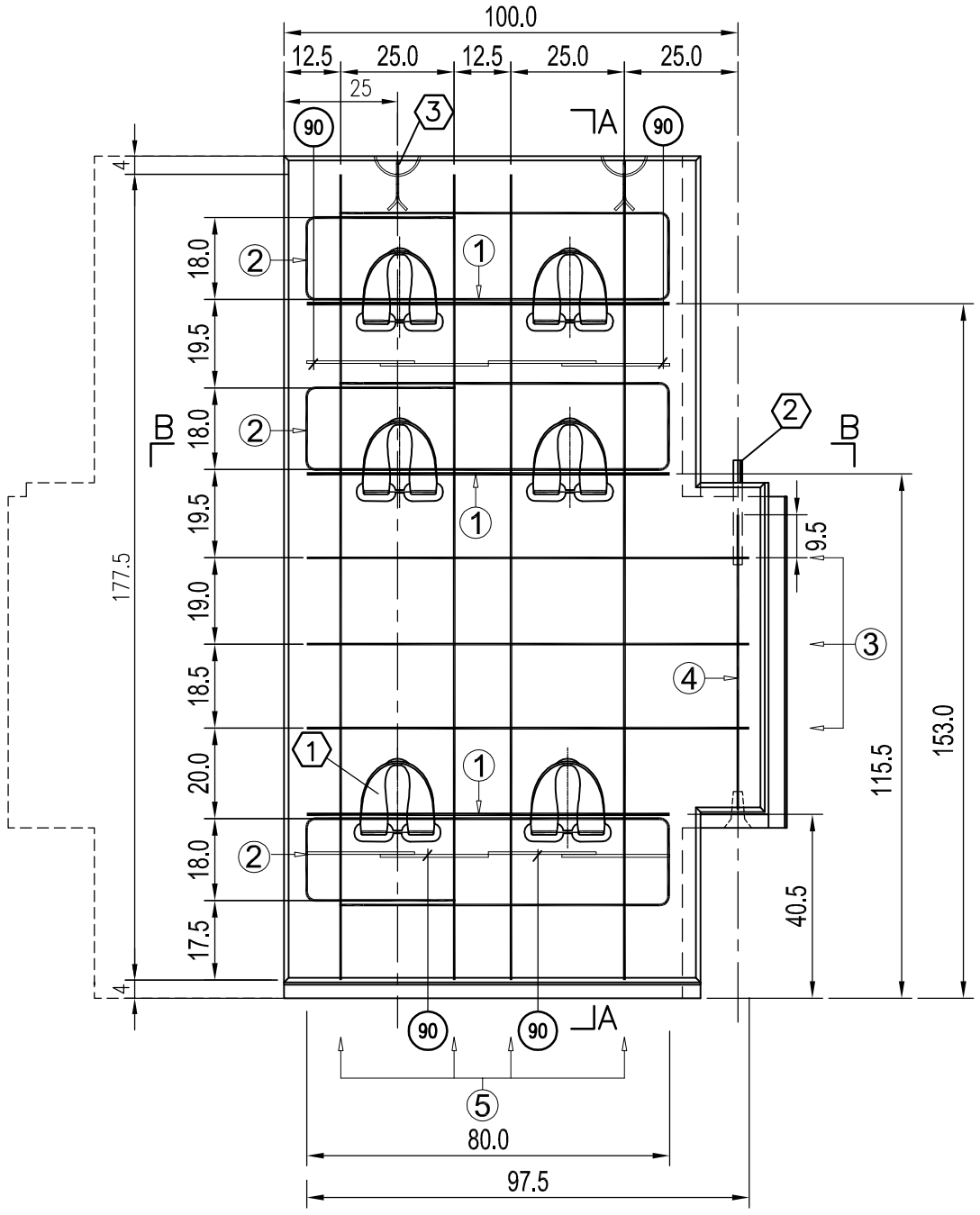

Coupe B.B

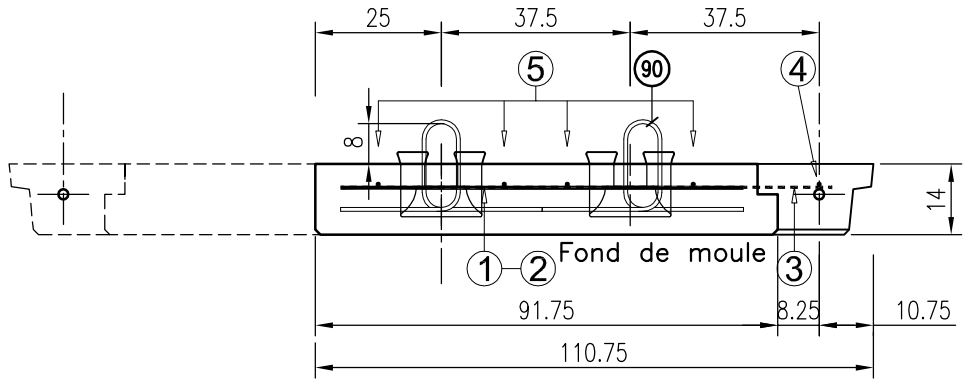

NOMENCLATURE						
N°	Barre	Nb	Longueur (mm)	Schéma (unité en mm)	Poids unitaire (kg)	Poids total (kg)
1	HA8	3	800	800	0.316	0.948
2	HA6	3	2190	797 / 185 / 328 725 / 195	0.486	1.458
3	HA6	3	975	975	0.216	0.648
4	HA6	1	650	650	0.144	0.144
5	HA6	4	1775	1775	0.394	1.576
90	Ø6	4	830	76 / 195 / 162 162	0.184	0.736
				Poids total des aciers =		5.510

Béton : caractéristiques minimales C30/37
Acier HA : limite élastique = 500 MPa
Enrobage des aciers principaux : 3.5cm

1. 6 Boîtes GeoMega
2. 1 Goujons ø 20 ext. Long. 0.23m.
3. 2 Ancres de levage 1.4 tonnes, type HALFEN : TPA–FS–1,4–11–WB pour épaisseur moyenne de 19 cm maximum (y compris l'éventuelle surépaisseur architectonique)

90 Acier à couper et passiver sur place après montage

0 10 25 50cm

Surface nominale = 1.855 m2

NOTA:
POUR TOUS DETAILS VOIR PLAN DE REFERENCE: OC.F 102/00 + SPECIFICATIONS EVENTUELLES DE L'AFFAIRE.

Toutes les cotes sont en cm.

Terre Armée Edition 2009

ECAILLE DE 14 COURANTE
TYPE D'ATTACHES GeoMega
TYPE OQ6G00

PLANTYPE OC.F
OQ6G00–7915
IND. 0

Dess.: FT | Verif.: | Echelle: 1/15 (A3) | Date: 17/03/09

Toute reproduction, toute communication même partielle de cette étude qui est spécifique à la Terre Armée (ingénierie, plans, calculs) à des tiers, ou toute utilisation des informations qu'elle contient, sans concession de licence d'exploitation des brevets, sont interdites et constituent des contrefaçons. "Terre armée" est une marque déposée.