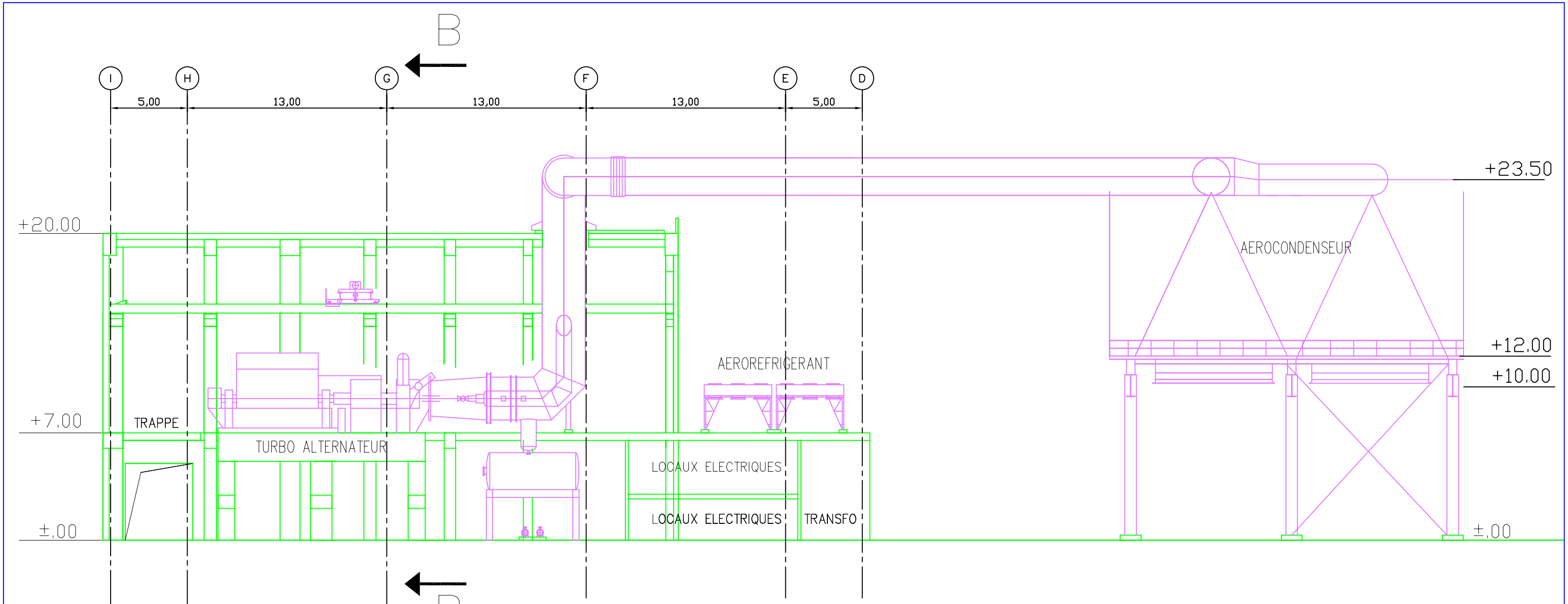

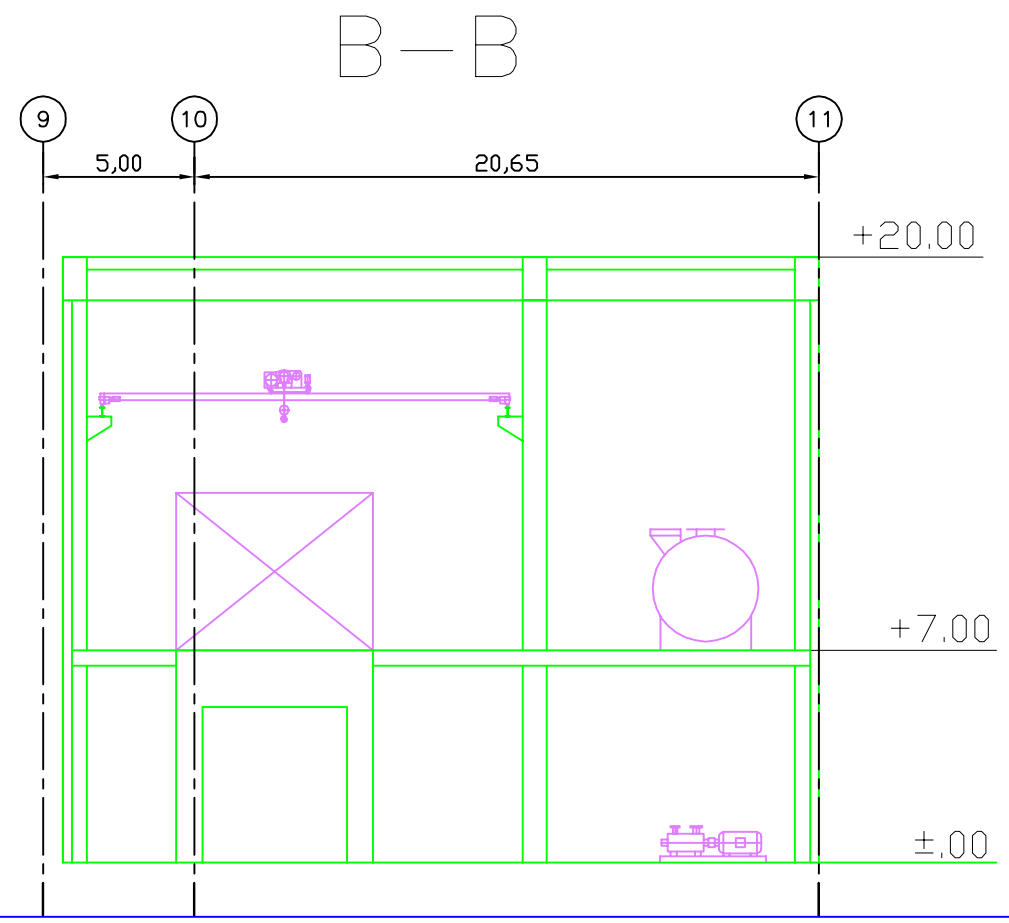

CNIM
GC
LIGNE 3

REVISION	DATE	MARQUE	MODIFICATION	NOM
A	22/10/04		PREMIERE EMISSION	LEJARS

urbaser

VALORGA INTERNATIONAL

	REFERENCE	DATE	ARCHIVES
PROJETE			
DESSINE			
VERIFIE			

TITRE PROJET :
AAPC N° 2004/42-DÉLÉGATION DE SERVICE PUBLIC-CONCEPTION, FINANCEMENT, REALISATION ET EXPLOTATION D'UN ENSEMBLE DE TRAITEMENT DES DÉCHETS COMPRENANT EN PARTICULIER UNE UNITÉ DE TRAITEMENT THERMIQUE AVEC VALORISATION ÉNERGETIQUE D'UNE CAPACITÉ NOMINALE DE 300.000 T/AN.

TITRE DESSIN :
PLAN GUIDE INSTALLATION GENERALE
LOCAL GTA

CNIM

0372-12
02.02/65G030

ECHELLES :	O.T.	PROJET N°	DESSIN N°
1/250	16944	2004/16/073	UV-IG-030
DATE : OCTOBRE, 2004	FICHIER :		

a b c d e f g

Document géré et validé par le SMQ CNIM.
Toute utilisation autre que celle prévue est interdite.
Vérifier que cette version est applicable.