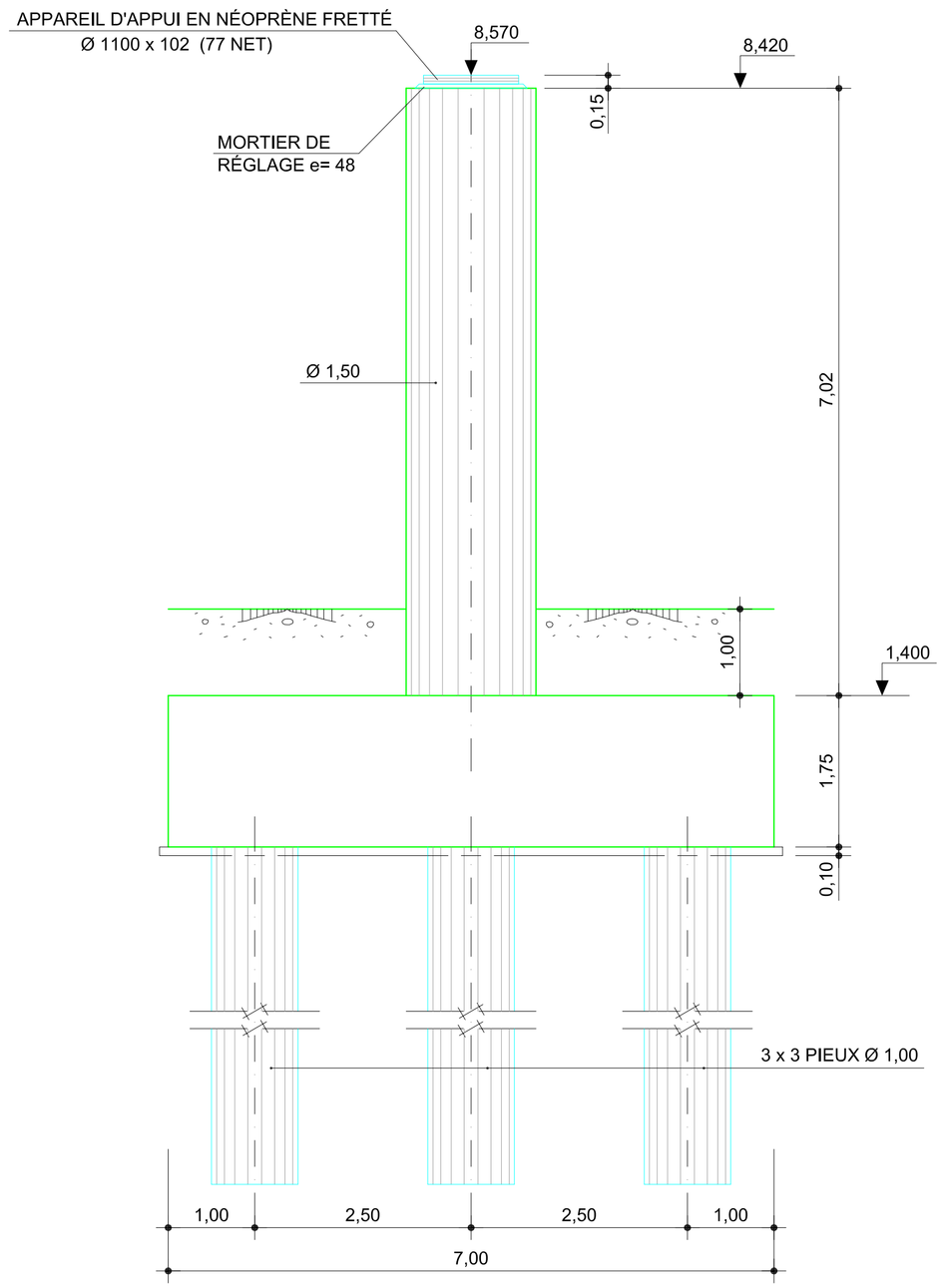

HAUTEUR FRONTALE
ECHELLE 1:50

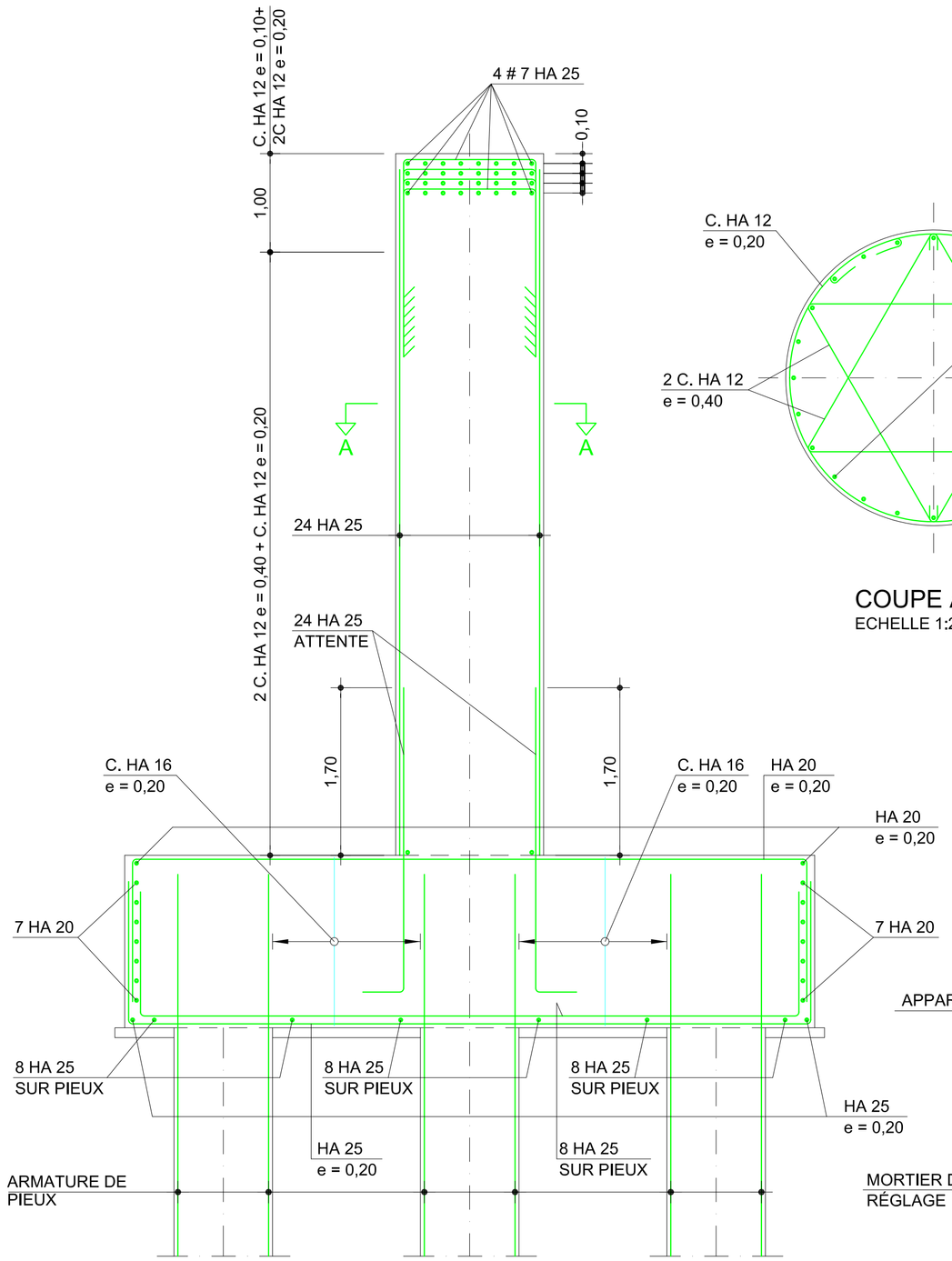

COUPE A-A
ECHELLE 1:40

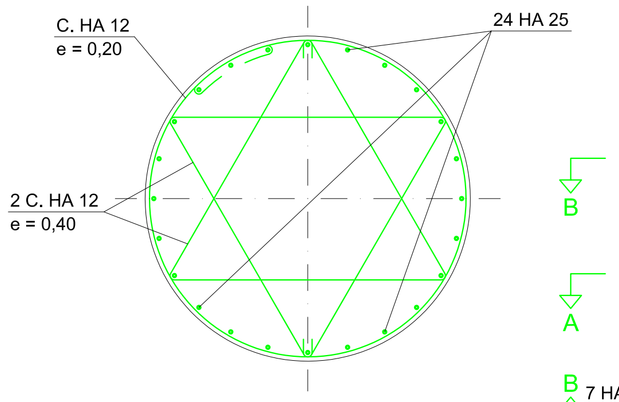

COUPE A-A
ECHELLE 1:20

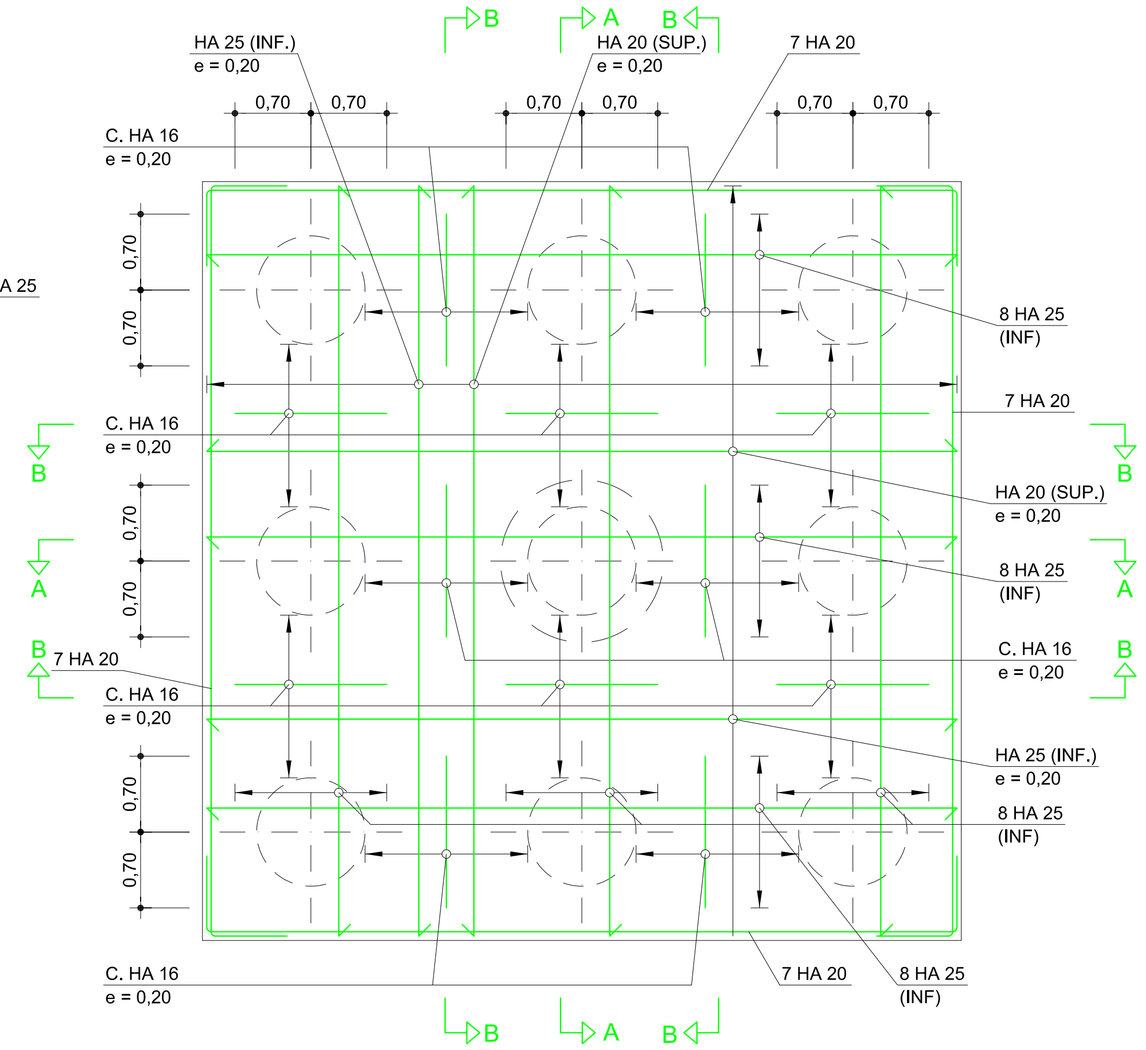

ARMATURE SEMELLE SUR PIEUX
ECHELLE 1:40

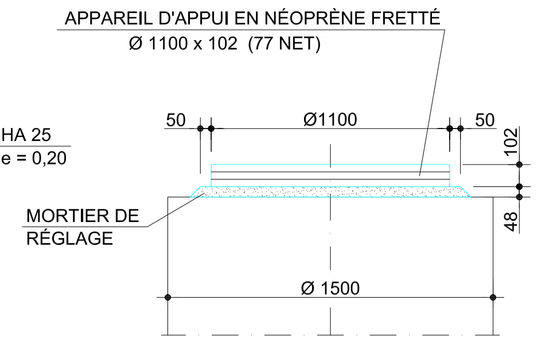

ELEVATION

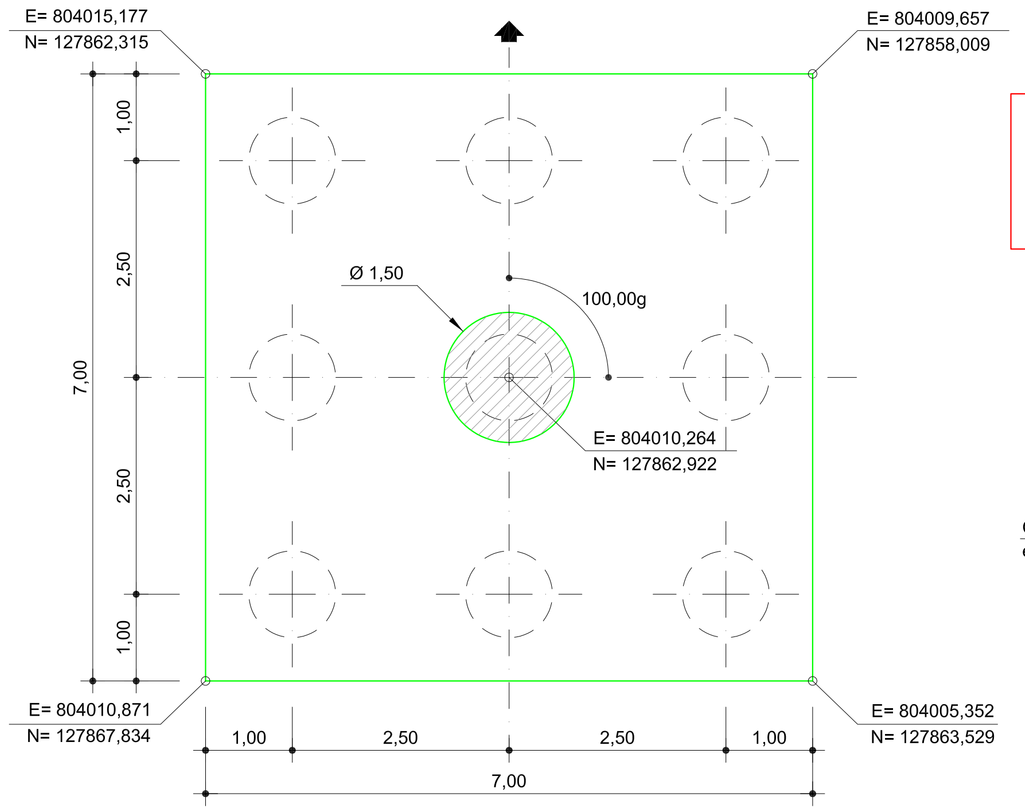

PLAN SEMELLE SUR PIEUX
ECHELLE 1:50

Attention!

Dans l'espace objet, tous les éléments du dessin ne respectent pas l'échelle 1 unité de dessin = 1m.

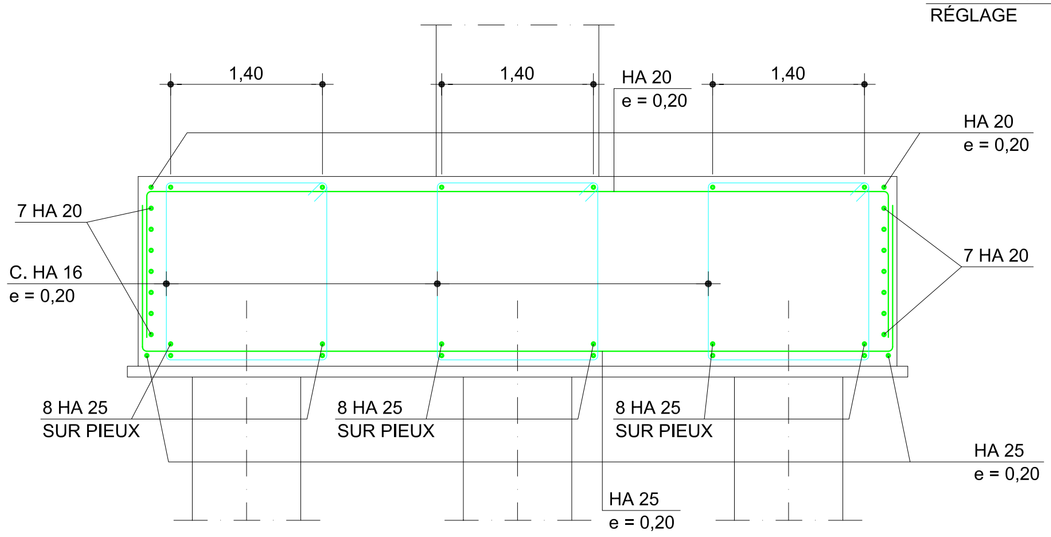

COUPE B-B
ECHELLE 1:40

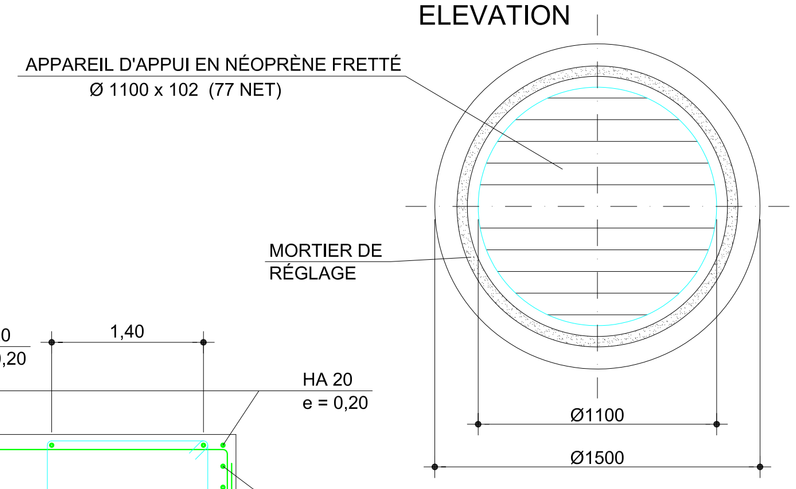

VUE EN PLAN

DETAIL APPAREIL D'APPUI
ECHELLE 1:20 (COTAS EN mm)

NOTA:

1.- BÉTON C 30/37

2.- ACIER FeE 500

3.-ENROBAGE 5cm.

4.- FISSURATION PRÉJUDICIABLE

Délégant	Assistant Technique du Délégant
MARSEILLE PROVENCE METROPOLE Les Docs Atrium 10.7 10, Place Joliette 13002 MARSEILLE	CABINET MERLIN Bureau de Marseille 171, bis chemin de la Madrague Bâtiment Acropolis 13002 MARSEILLE
Maître d'ouvrage délégataire	**Assistant Maître d'ouvrage**
EVERE Zone Industrielle de Fos sur Mer Route quai Minéralier Lieu Dit Caban Sud 13270 Fos sur Mer	URBASER ENVIRONNEMENT Zone Industrielle de Fos sur Mer Route quai Minéralier Lieu Dit Caban Sud 13270 Fos sur Mer
Architecte Mandataire	**Architecte Associé**
S'pace Architectes Associés 111, Rue Mollière 94200 IVRY Sur SEINE Tél. : 01.45.15.81.21 Fax : 01.45.15.61.11 spacemarseille@blueholding.com	Atelier Architecture Bruno Miranda 11, Avenue de la Capelette 13010 MARSEILLE Tél. : 04.91.78.84.96 Fax : 04.91.25.67.94 Atelier-miranda@wanadoo.fr
Assistant Technique au Maître d'Ouvrage	**Contrôle Technique et Coordination SPS**
INGEVALOR 26, Chemin de la Forestière 69130 ECULLY Tél. : 04.72.18.95.50 Fax : 04.72.18.94.43 ingevalor.ecully@ingevalor.com	APAVE 8, Rue JJ Vermazz ZAC Saumaty-Léon BP 193 13322 MARSEILLE CEDEX 16 Tél. : 04.96.15.23.59 Fax : 04.96.15.23.96
Bureau d'Etude Génie Civil	**Sous-traitant**
INTECSA-INARSA, S.A. Santa Leonor, 32 28037 MADRID - ESPAÑA Tel.: 0034.91.567.38.00 Fax: 0034.915.67.38.01	

CENTRE DE TRAITEMENT MULTIFILIERES DE DECHETS MENAGERS AVEC VALORISATION ENERGETIQUE PORT AUTONOME DE MARSEILLE / FOS-SUR-MER

OUVRAGE DE FRANCHISSEMENT DE LA VOIE FERREE COFFRAGE ET FERRAILLAGE DE LA PILE DU PONT

±0.00 = 2.20NGF

Nom du fichier: INT PON PG 0 012 A.dwg

Format: A1 — Echelle: 1/50ème

Ind.	Etabli par	Vérifié par	Approuvé par	Date	Objet de la révision
A	FN	PA	PA	10/05/2008	Première émission

Réf. Client: INT (Emetteur) — PON (Ouvrage du domaine d'application) — PG (Nature du document) — 0 (Etat) — 012 (Numéro chrono) — A (Rév.)

Statut: **AVS**