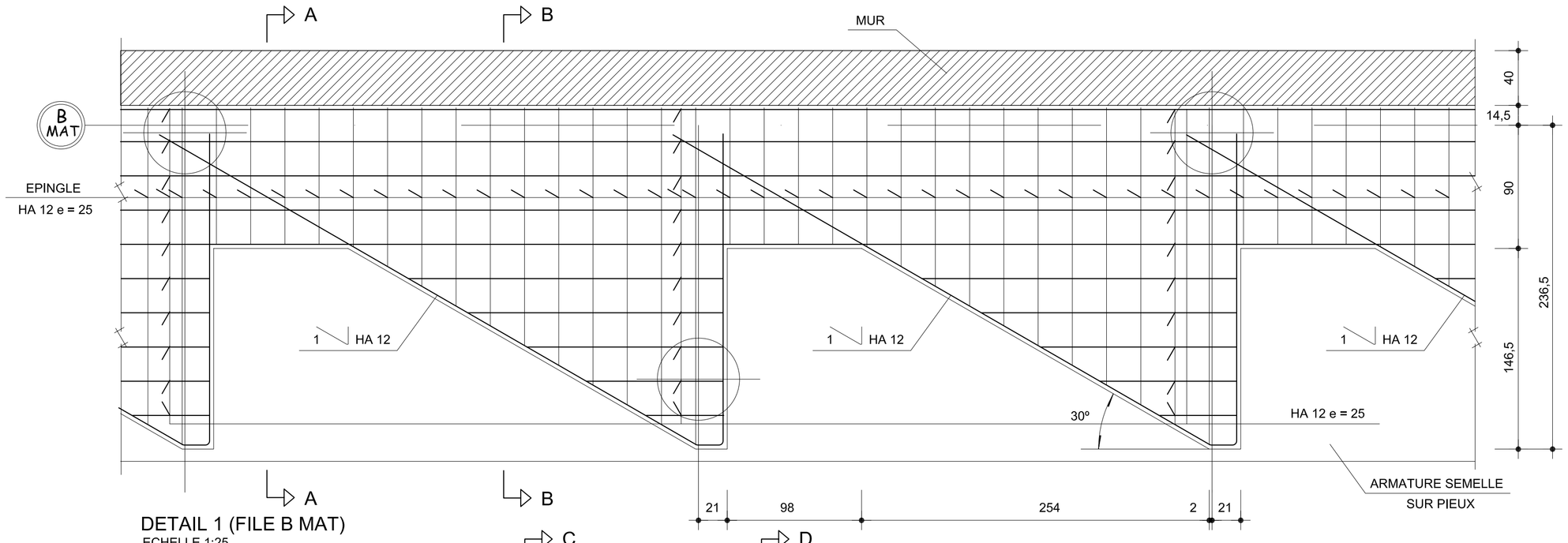

DETAIL 1 (FILE B MAT)
ECHELLE 1:25

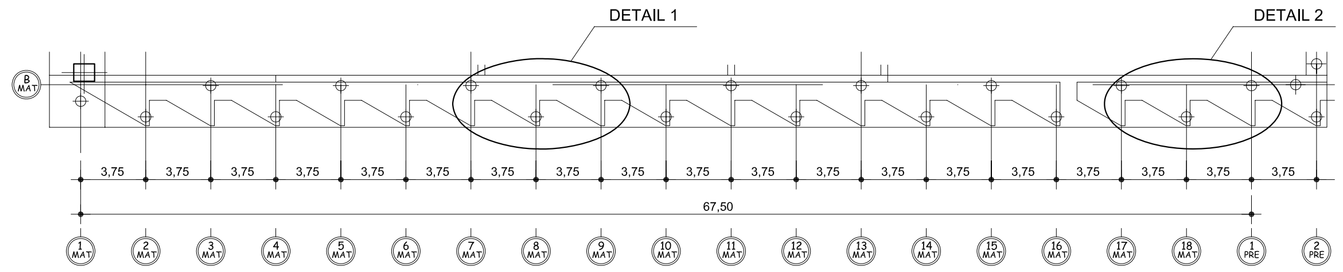

PLAN

NOTA:

1.- BÉTON C 30/37

2.- ACIER FeE 500

3.-ENROBAGE 5cm.

4.- FISSURATION TRÉS PRÉJUDICIABLE

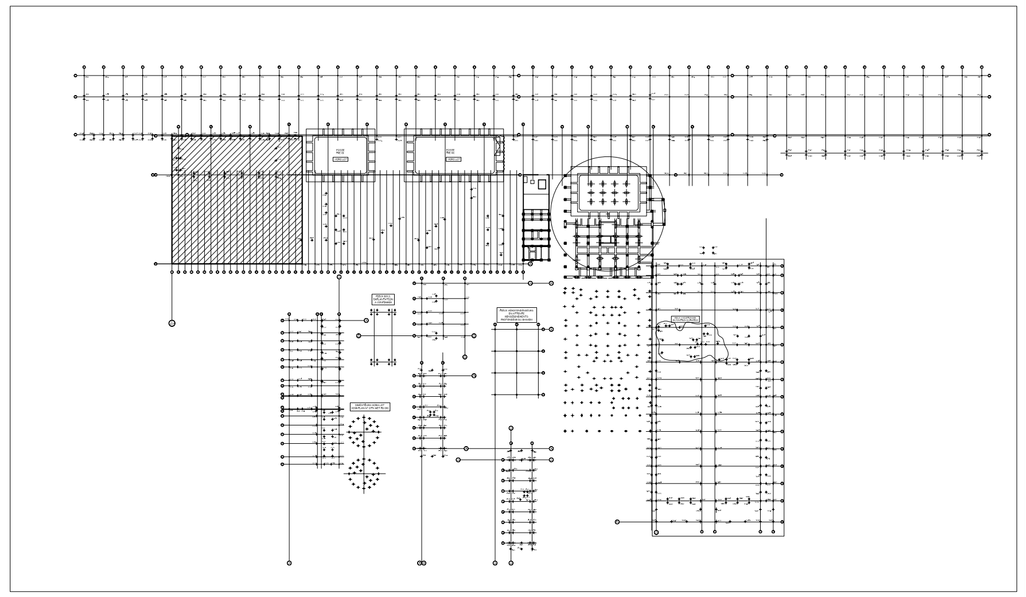

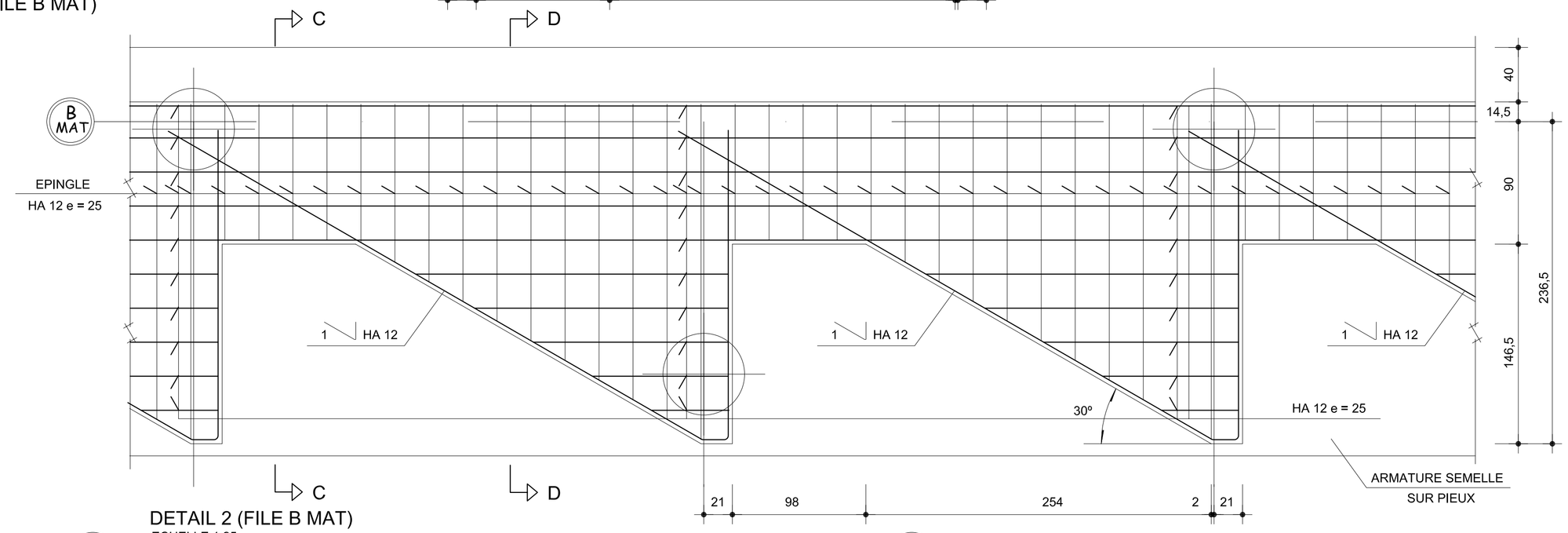

DETAIL 2 (FILE B MAT)
ECHELLE 1:25

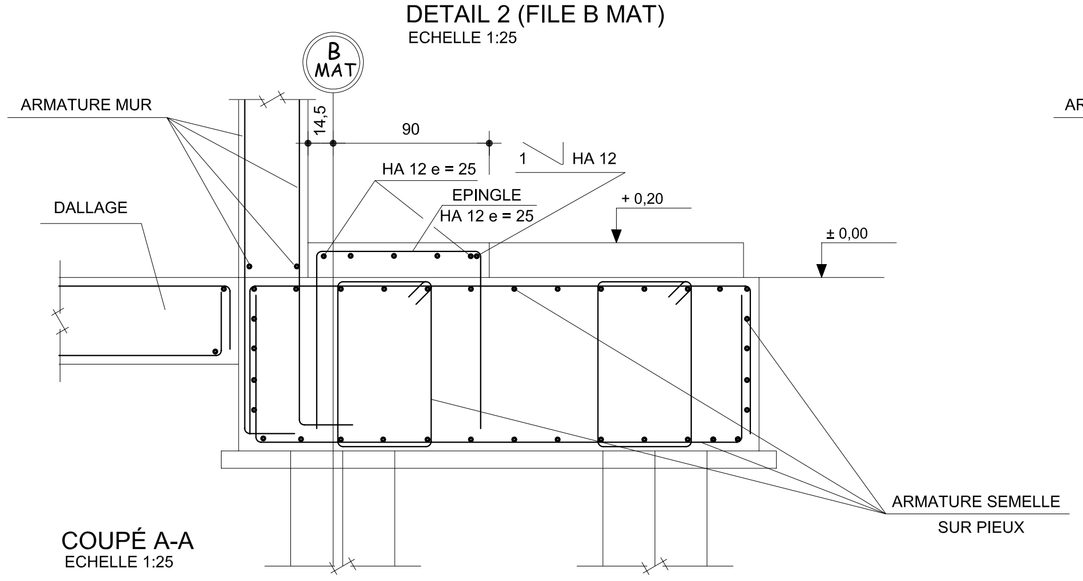

COUPÉ A-A
ECHELLE 1:25

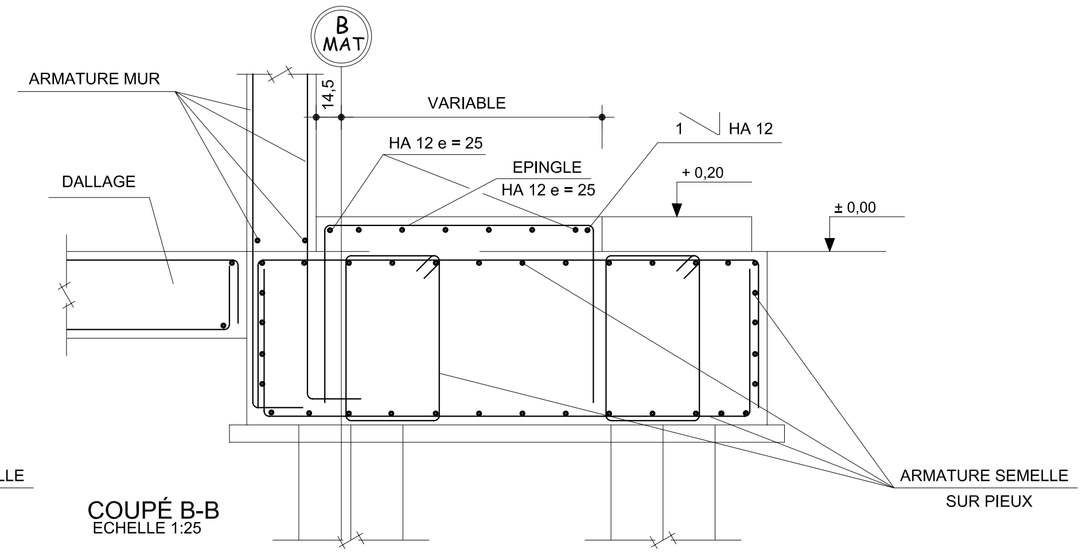

COUPÉ B-B
ECHELLE 1:25

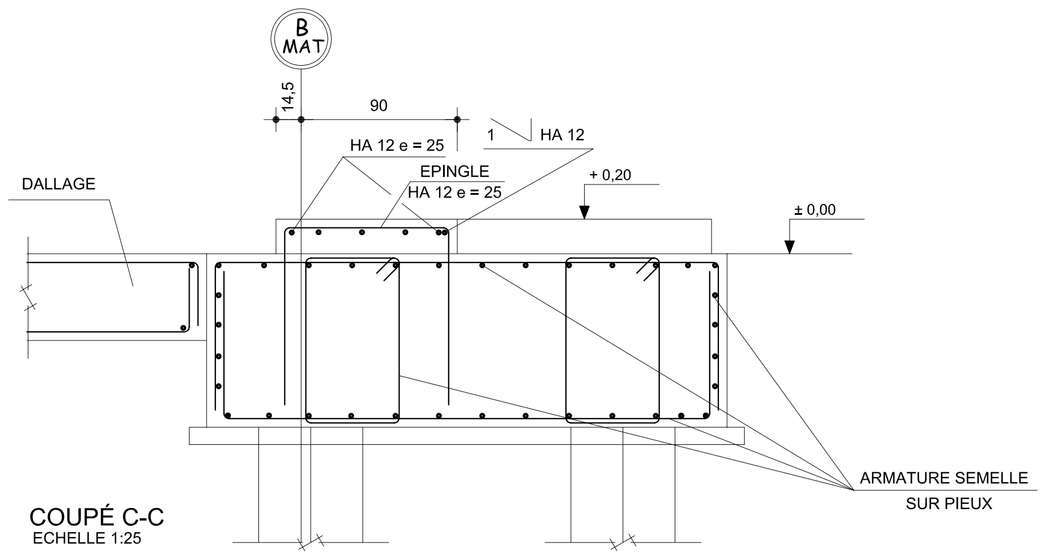

COUPÉ C-C
ECHELLE 1:25

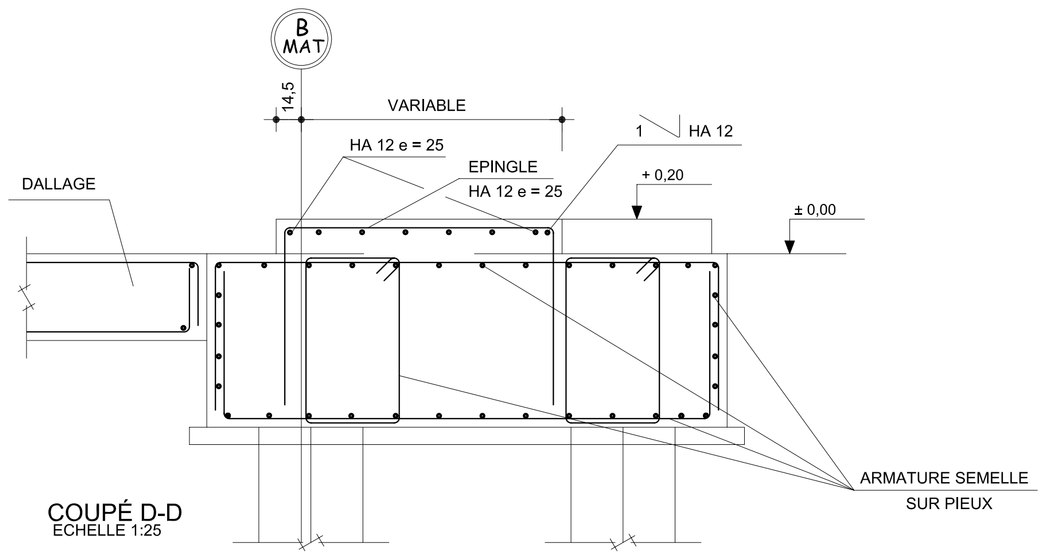

COUPÉ D-D
ECHELLE 1:25

Délégant
MARSEILLE PROVENCE METROPOLE
Les Docs Atrium 10.7
10, Place Joliette
13002 MARSEILLE

Assistant Technique
CABINET MERLIN
Bureau de Marseille
171, bis chemin de la Madrague
Bâtiment Acropolis
13002 MARSEILLE

Maître d'ouvrage délégataire
EVERE
Bureau de Marseille
1300, avenue Albert Einstein
34935 MONTPELLIER CEDEX 09
France

Assistant Maître d'ouvrage
URBASER ENVIRONNEMENT
Bureau de Marseille
171, bis chemin de la Madrague
Bâtiment Acropolis
13002 MARSEILLE

Architecte Mandataire
S'pace Architectes Associés
111, Rue Molière
94200 IVRY Sur SEINE
Tél. : 01.45.15.81.21
Fax : 01.45.15.61.11
spacemarseille@blueholding.com

Architecte Associé
Atelier Architecture Bruno Miranda
11, Avenue de la Capelette
13010 MARSEILLE
Tél. : 04.91.78.84.96
Fax : 04.91.25.67.94
Atelier-miranda@wanadoo.fr

Maître d'oeuvre Exécution
INGEVALOR
26, Chemin de la Forestière
69130 ECULLY
Tél. : 04.72.18.95.50
Fax : 04.72.18.94.43
ingevalor.ecully@ingevalor.com

Contrôle Technique et Coordination SPS
APAVE
8, Rue JJ Vermazz
ZAC Saumaty-Léon
BP 193
13322 MARSEILLE CEDEX 16
Tél. : 04.96.15.23.59
Fax : 04.96.15.23.96

INTECSA-INARSA, S.A.
Santa Leonor, 32
28037 MADRID - ESPAÑA
Tel.: 0034.91.567.38.00
Fax: 0034.915.67.38.01

CENTRE DE TRAITEMENT MULTIFILIERES DE DECHETS MENAGERS AVEC VALORISATION ENERGETIQUE PORT AUTONOME DE MARSEILLE / FOS-SUR-MER

BATIMENT DE MATURATION

DETAIL SEMELLE FILE B MAT

±0.00 = 2.20NGF

Nom du fichier

Format A1 | Echelle 1/ 25

	Établi par	Vérifié par	Approuvé par	Date	Objet de la révision
A				27/10/08	Premiére diffusion

Réf. Client

Émetteur	Ouvrage du domaine d'application	Nature du document	Etat	Numéro chrono	Rév.
INT	MAT	PG	0	107	A

Statut: **AVS**