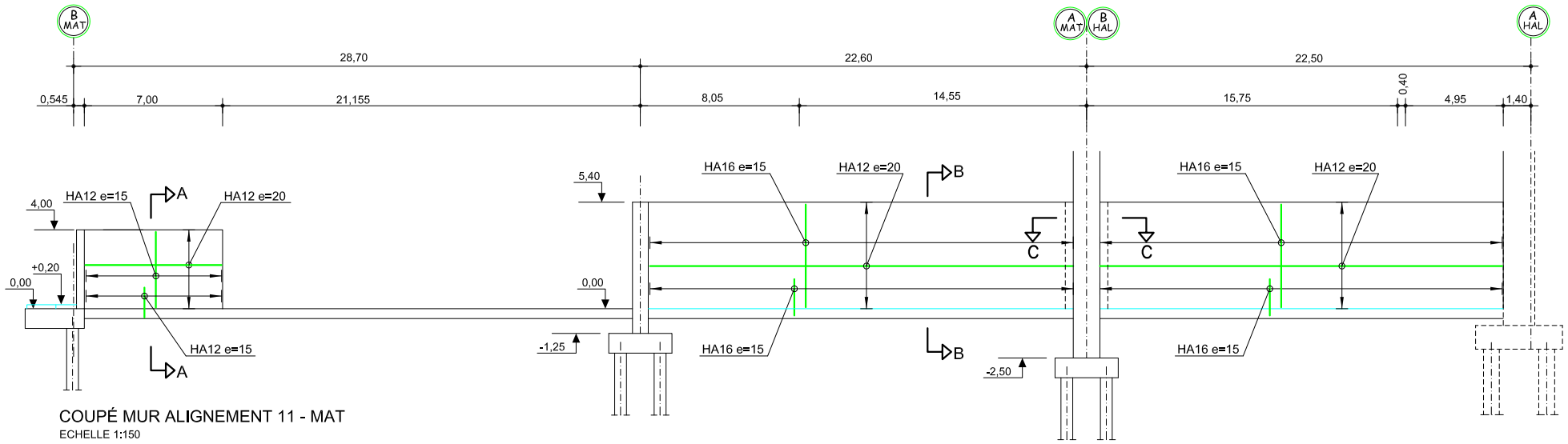

COUPÉ MUR ALIGNEMENT 11 - MAT
ECHELLE 1:150

NOTA:

1.- BÉTON C 30/37

2.- ACIER FeE 500

3.-ENROBAGE 5cm.

4.- FISSURATION TRÉS PRÉJUDICIABLE

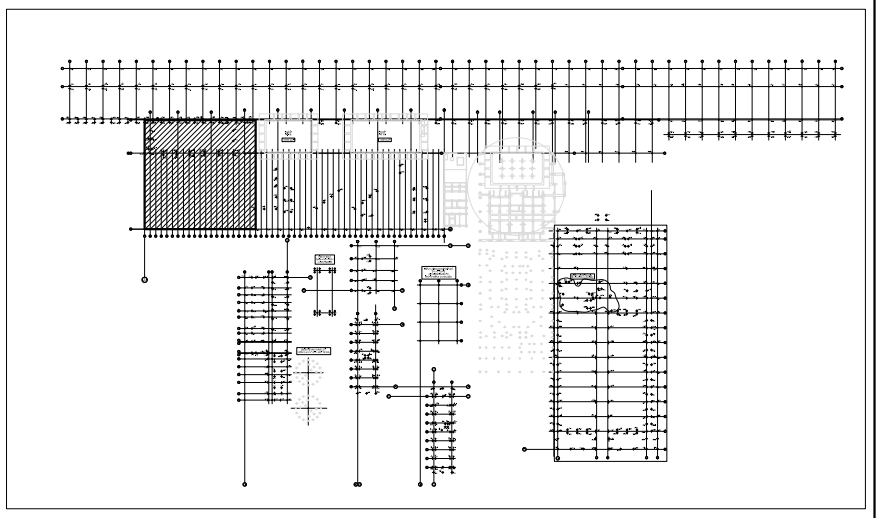

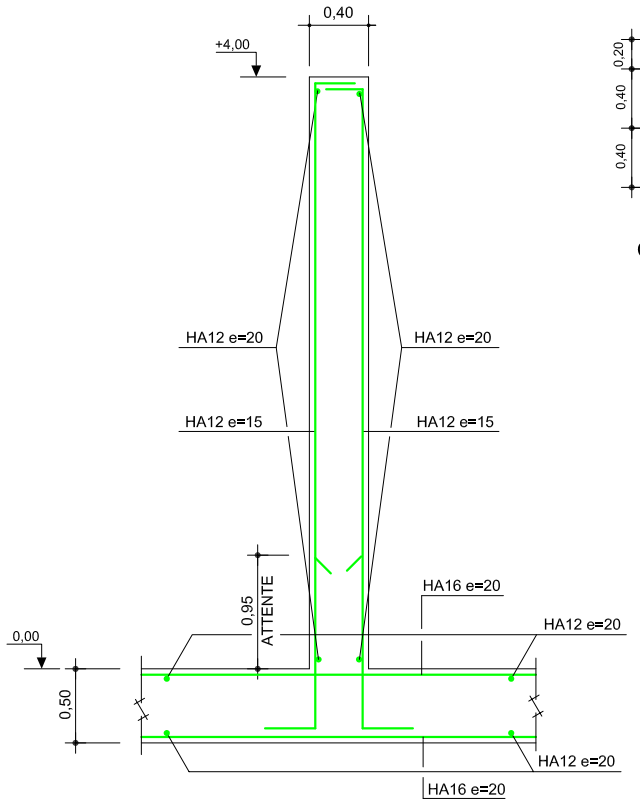

COUPÉ A-A
ECHELLE 1:25

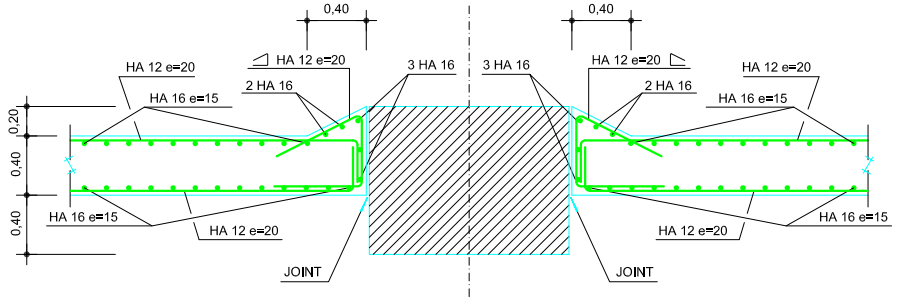

COUPÉ C-C
ECHELLE 1:25

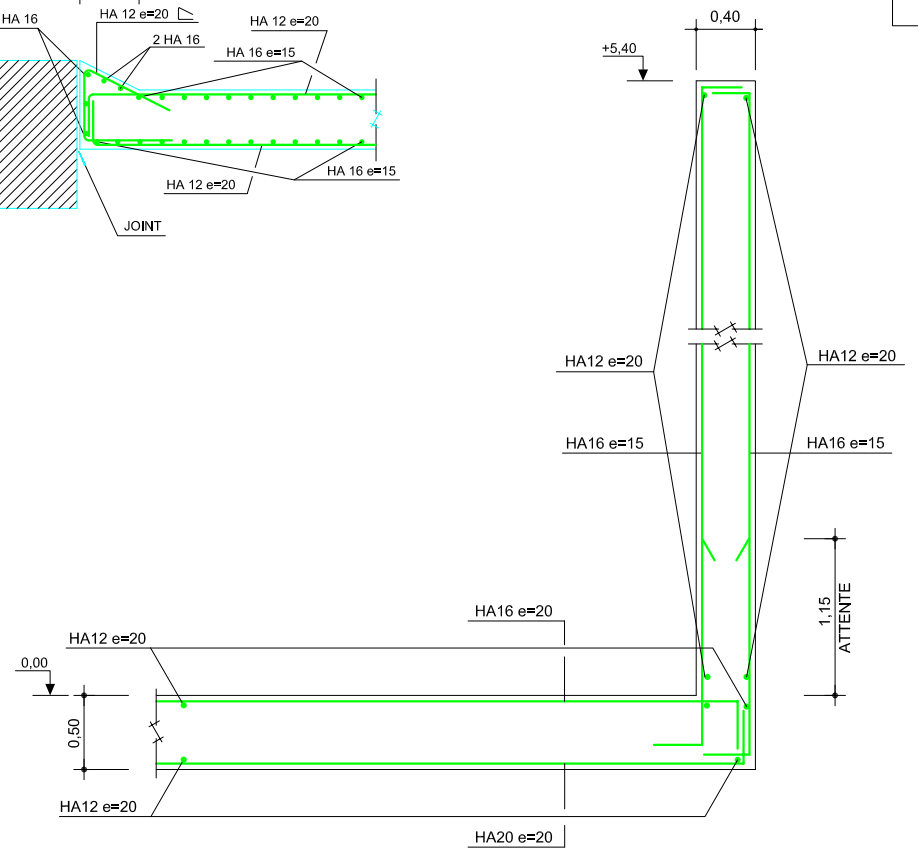

COUPÉ B-B
ECHELLE 1:25

Délégant

MARSEILLE PROVENCE METROPOLE
Les Docs Atrium 10.7
10, Place Joliette
13002 MARSEILLE

Assistant Technique

CABINET MERLIN
Bureau de Marseille
171, bls chemin de la Madrague
Bâtiment Acropolis
13002 MARSEILLE

Maître d'ouvrage délégataire

EVERE
Bureau de Marseille
1300, avenue Albert Einstein
34935 MONTPELLIER CEDEX 09
France

Assistant Maître d'ouvrage

URBASER ENVIRONNEMENT
Bureau de Marseille
171, bls chemin de la Madrague
Bâtiment Acropolis
13002 MARSEILLE

Architecte Mandataire

S'pace Architectes Associés
111, Rue Molière
94200 IVRY Sur SEINE
Tél. : 01.45.15.81.21
Fax : 01.45.15.61.11
spacemarseille@blueholding.com

Architecte Associé

Atelier Architecture Bruno Miranda
architecte D.P.L.G. – urbaniste D.U.A.E.
Atelier Architecture Bruno Miranda
11, Avenue de la Capelette
13010 MARSEILLE
Tél. : 04.91.78.84.96
Fax : 04.91.25.67.94
Atelier-miranda@wanadoo.fr

Maître d'oeuvre Exécution

INGEVALOR
26, Chemin de la Forestière
69130 ECULLY
Tél. : 04.72.18.95.50
Fax : 04.72.18.94.43
ingevalor.ecully@ingevalor.com

Contrôle Technique et Coordination SPS

APAVE
8, Rue JJ Vermazz
ZAC Saumaty-Léon
BP 193
13322 MARSEILLE CEDEX 16
Tél. : 04.96.15.23.59
Fax : 04.96.15.23.96

INTECSA-INARSA, S.A.
Santa Leonor, 32
28037 MADRID - ESPAÑA
Tel.: 0034.91.567.38.00
Fax: 0034.915.67.38.01

CENTRE DE TRAITEMENT MULTIFILIERES DE DECHETS MENAGERS AVEC VALORISATION ENERGETIQUE PORT AUTONOME DE MARSEILLE / FOS-SUR-MER

BATIMENT DE MATURATION

COUPÉ D'ARMATURES MURS (3)

±0.00 = 2.20NGF

Nom du fichier

Format A1 | Echelle 1/150

	Etabli par	Vérifié par	Approuvé par	Date	Objet de la révision
A				14-08-08	Premiere diffusion
B				10/10/08	Révision general
C				27/10/08	Mise à jour

Réf. Client

Emetteur	Ouvrage de domaine d'application	Nature de document	Etat	Numéro chrono	Rév.
INT	MAT	PG	0	007	C

Statut: AVS